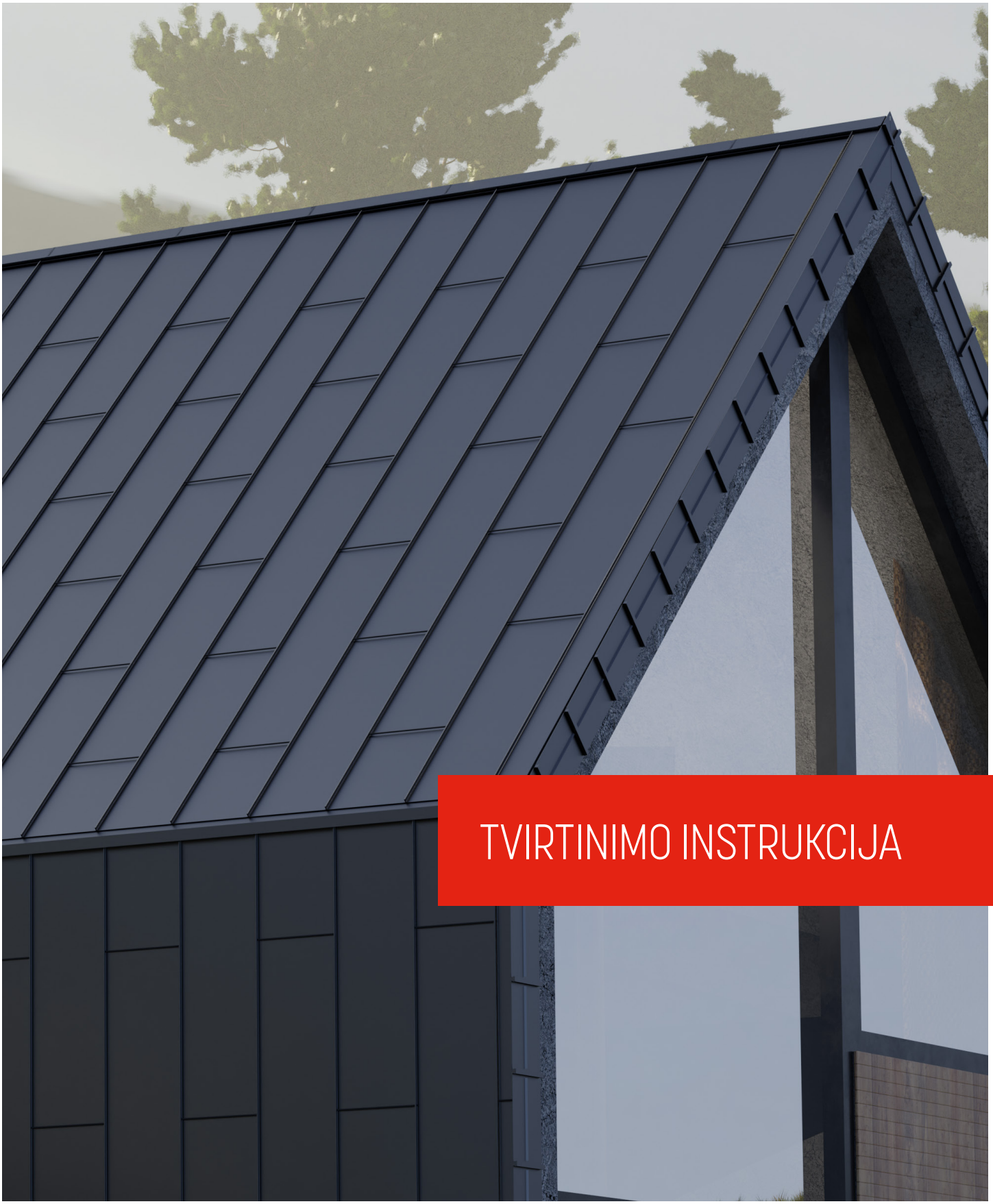

TVIRTINIMO INSTRUKCIJA

THE POWER OF ROOFS

BP2

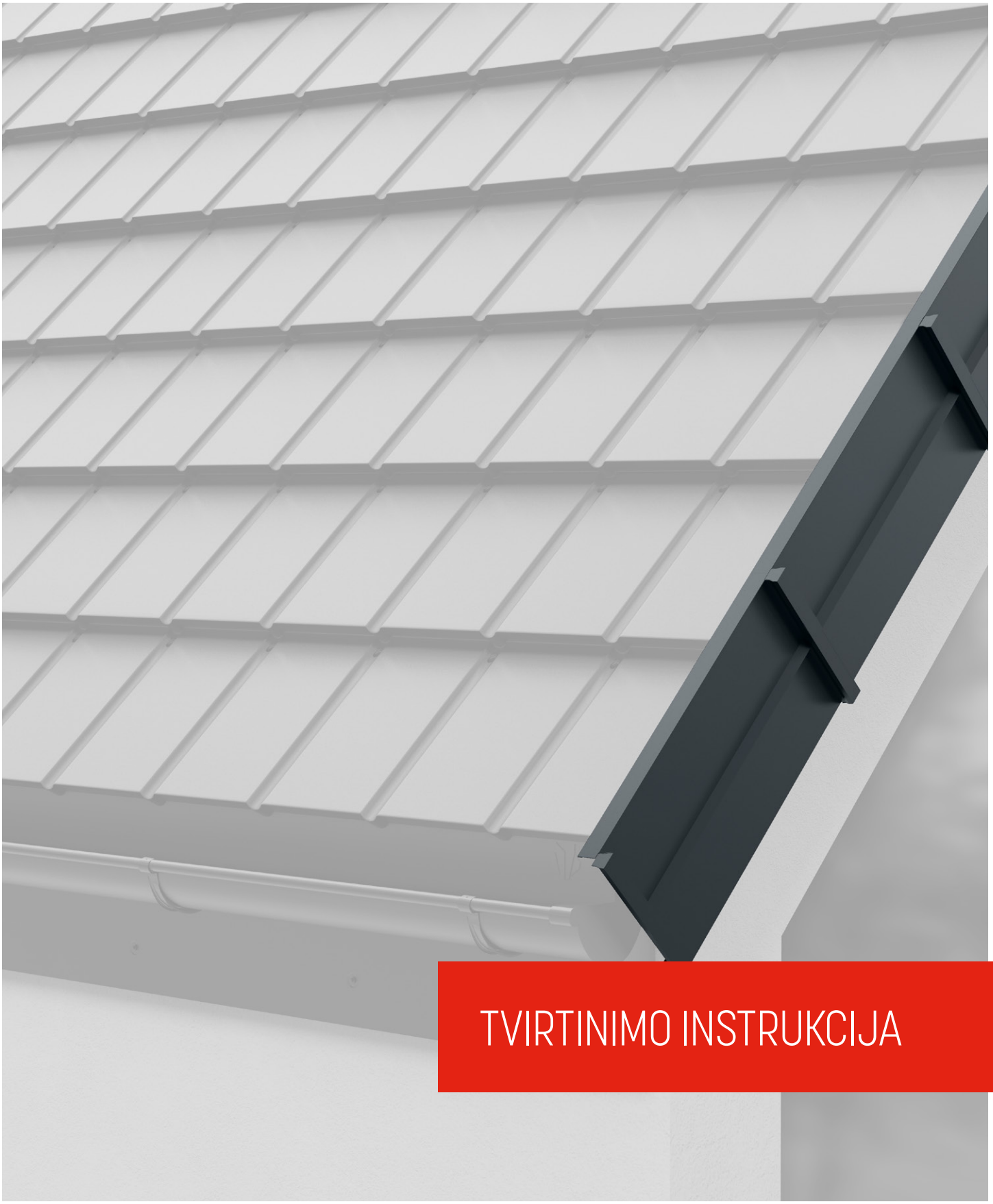

TVIRTINIMO INSTRUKCIJA

VĖJALENTĖ ADAPT

MODULAR SERIES / COMPACT SERIES / CLASSIC SERIES

THE POWER OF ROOFS

BP2

VĖJALENTĖ ADAPT

1 PAV.

Vėjalentė ADAPT dešinioji

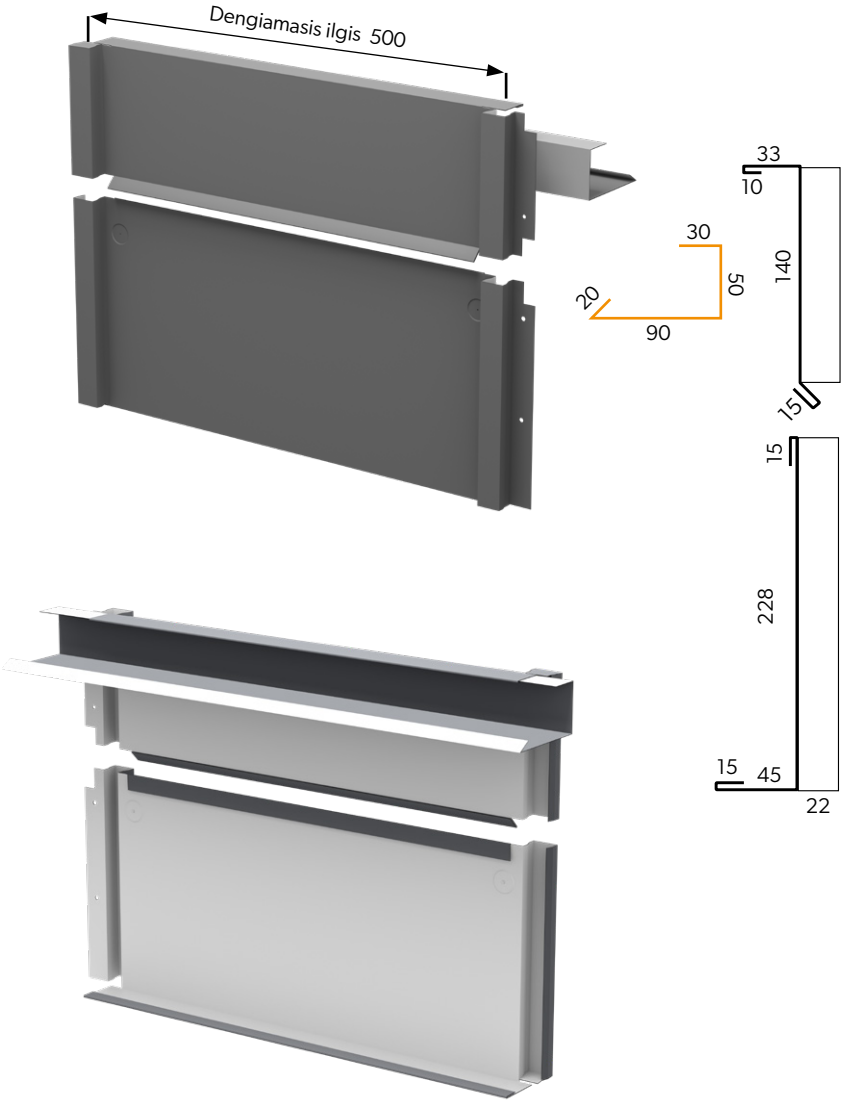

Vėjalentė ADAPT kairioji

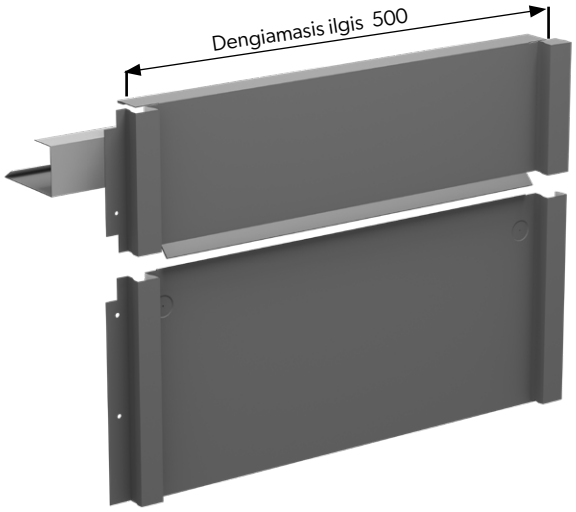

ŠI INSTRUKCIJA YRA PAVYZDYS IR NEATLEIDŽIA RANGOVŲ NUO PAREIGOS LAIKYTIS STOGŲ DENGIMO REIKALAVIMŲ.

[matmenys nurodyti milimetrais]

Stogo šlaito kraštai – vietos, kurias stipriai veikia vėjas. Dėl šios priežasties vėjalentės lankstinį būtina tvirtinti atidžiai ir atitinkamai tvirtai.

Pirmiausia prie tašelių tvirtinamas vėjalentės nutekamasis lovelis **(2 pav.)**. Šį elementą būtina tvirtinti tvirtinimo laikikliais iš stogo šlaito ir išorinės pusių. Prieš pradedant dengti stogą prie apatinės lankstinio plokštumos priklijuoti plečiamąjį tarpiklį, kuris išsiplečia atitinkamai pagal stogo dangai naudojamos skardos profilio aukštį.

Čerpių lakštus dėti ant vėjalentės lovelio apatinio paviršiaus **(2 pav.)**.

Būtina nepamiršti tinkamai sutvirtinti kraštinius lakštus.

Tinkamas tvirtinimo išdėstymas stogo šlaite turi atitikti naudojamos dangos tvirtinimo instrukciją.

Tvirtinamas apatinis vėjalentės modulis, prisukant ją montavimo įdubų vietose **(3 pav.)**.

2 PAV.

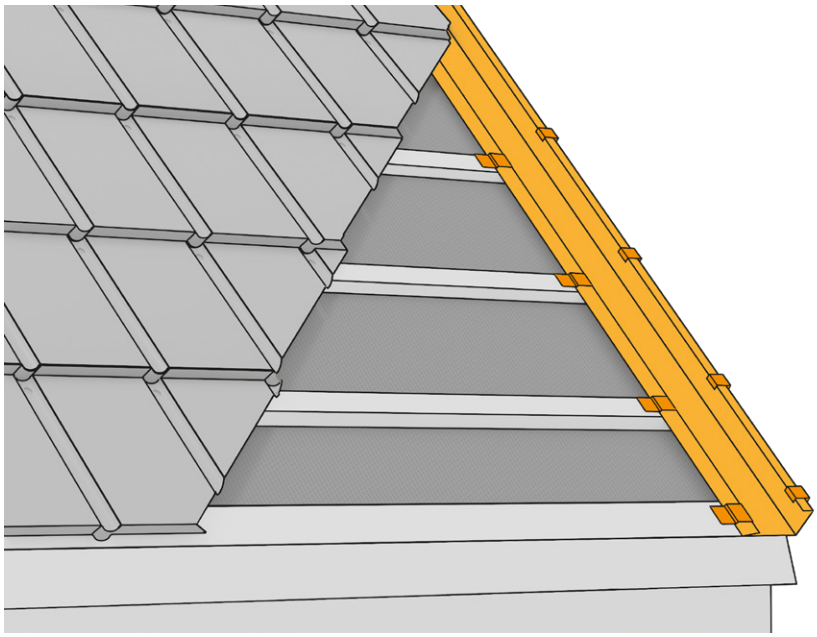

3 PAV.

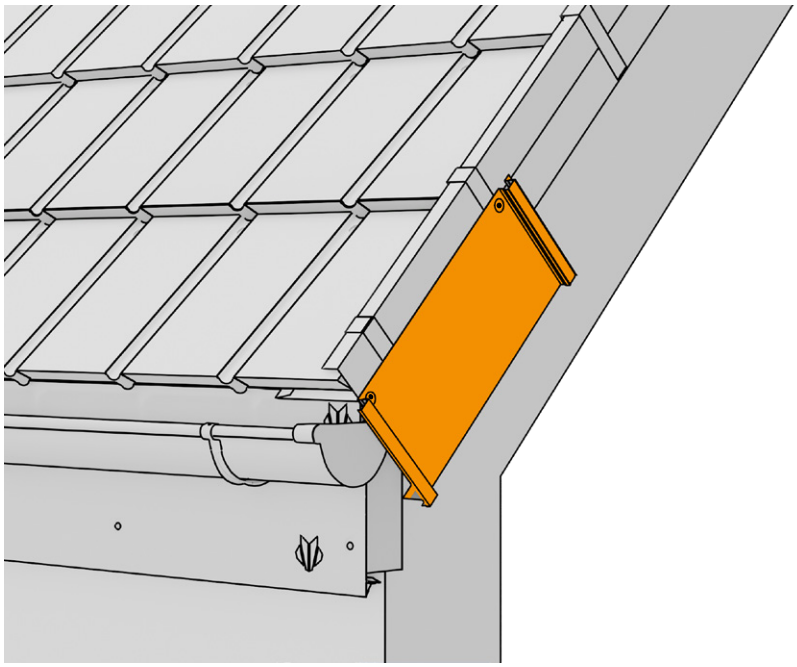

RY4 PAV.

Pritvirtinus apatinį modulį, dedamas pirmasis viršutinis vėjalentės modulis. Šis modulis užkabinamas
už nutekamojo lovelio ir sujungiamas su apatiniu moduliu užlanko tvirtinimo angose **(4 pav.)**.

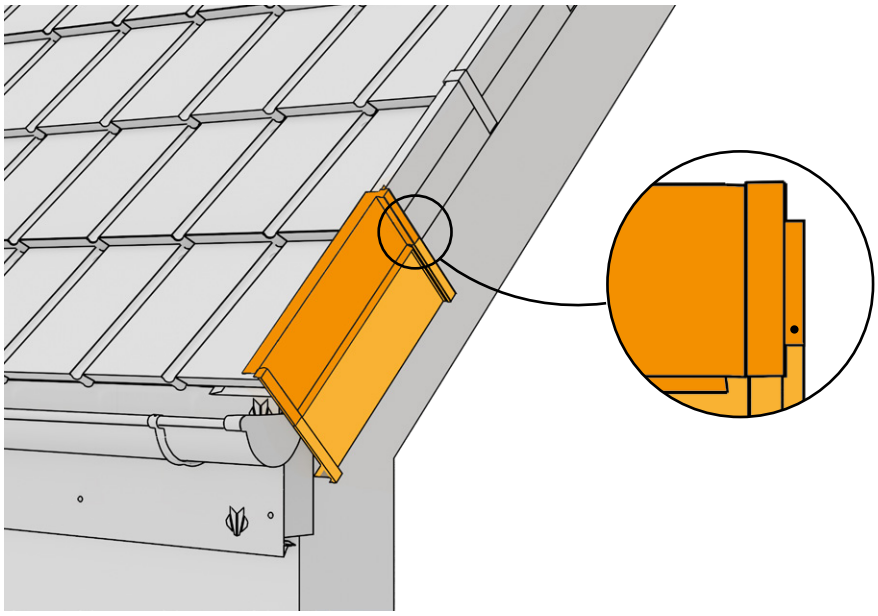

5 PAV.

Kiti moduliai dedami pramaišiui tvirtinant pirmiausia apatinį modulį, paskiau dedant viršutinį modulį. Tvirtinimo tvarka parodyta **5 pav**.

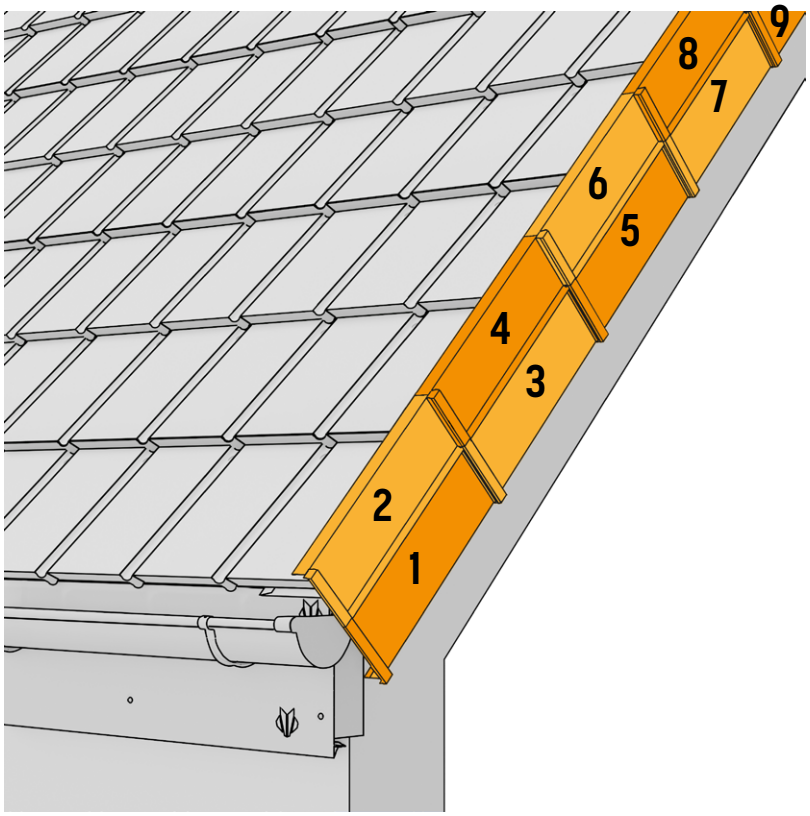

Modular roofing tiles
MODULAR SERIES

Compact roofing tiles
COMPACT SERIES

Steel roofing tiles
CLASSIC SERIES

Retro roof tiles
RETRO SERIES

Roof panels
PANEL SERIES

INTEGRATED
PV PANELS

Steel roof gutter system
INGURI

TRAPEZOIDAL
SHEETS

FLAT METAL
SHEETS

FLASHINGS

ACCESORIES

Roof Sandwich
PANELS

Wall Sandwich
PANELS

Facade cladding
SKRIN, LINEA, SINUS

Wall cassette &
PROSYSTHERM

Uncoiling and slitting
SERVICES

Flat sheets and cutting
SERVICES

PERFORATION
of sheets

BP2 IMPRO VSS SOLROOF

TVIRTINIMO INSTRUKCIJA

VĖJALENTĖ ADAPT

PANEL SERIES

THE POWER OF ROOFS

VĖJALENTĖ ADAPT

1 PAV.

Vėjalentė ADAPT dešinioji

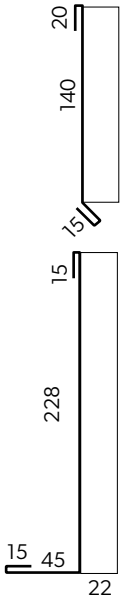

Vėjalentė ADAPT kairioji

ŠI INSTRUKCIJA YRA PAVYZDYS IR NEATLEIDŽIA RANGOVŲ NUO PAREIGOS LAIKYTIS STOGŲ DENGIMO REIKALAVIMŲ.

[matmenys nurodyti milimetrais]

Kraštinė stogo šlaito dalis – vieta, kurią veikia didelės siurbimo jėgos, todėl čia būtina tvirtinti tankiau.

2 PAV.

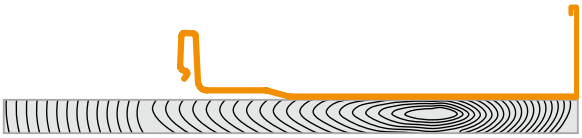

Vėjalentė tvirtinama, pritvirtinus stogo plokštes. Vėjalentė užkabinama už kraštinės plokštės. Būtina nepamiršti, kad kraštinės plokštės būtų to paties pločio, todėl svarbu prieš pradedant tvirtinti patikrinti stogo geometriją. Kraštinėse plokštėse kabės tvirtinamos tankiau, kas 300 mm.

Kraštinę plokštę būtina užlenkti iki vėjalentės aukščio ir tinkamai stipriai pritvirtinti prie vėjalentės tašelio tvirtinamaisiais laikikliais, kurie leidžia plokštėms judėti išilgai **(2 pav.)**. Ypač būtina atkreipti dėmesį, kad liktų 10–15 cm kompensacinis plyšys.

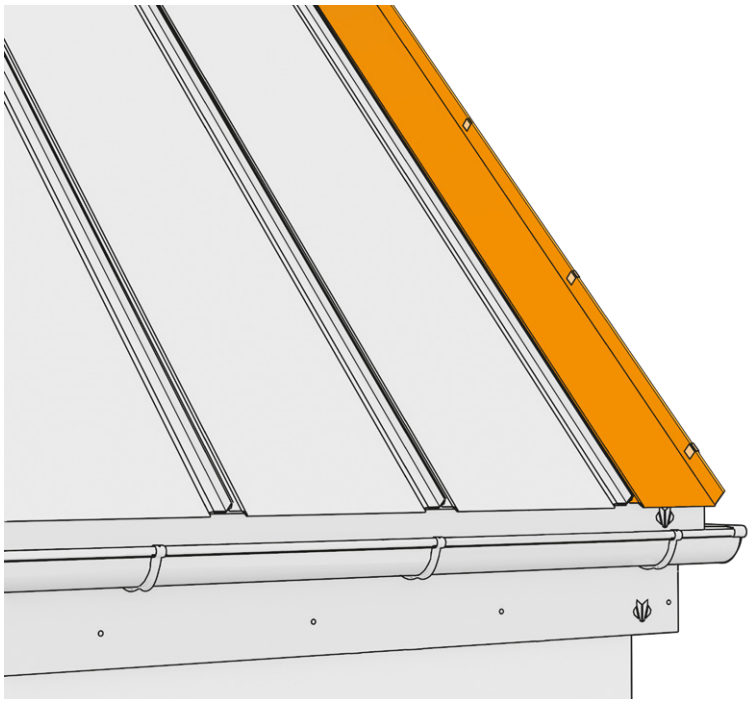

3 PAV.

Tvirtinamas apatinis vėjalentės modulis, prisukant jį tvirtinimo įdubų vietose **(3 pav.)**.

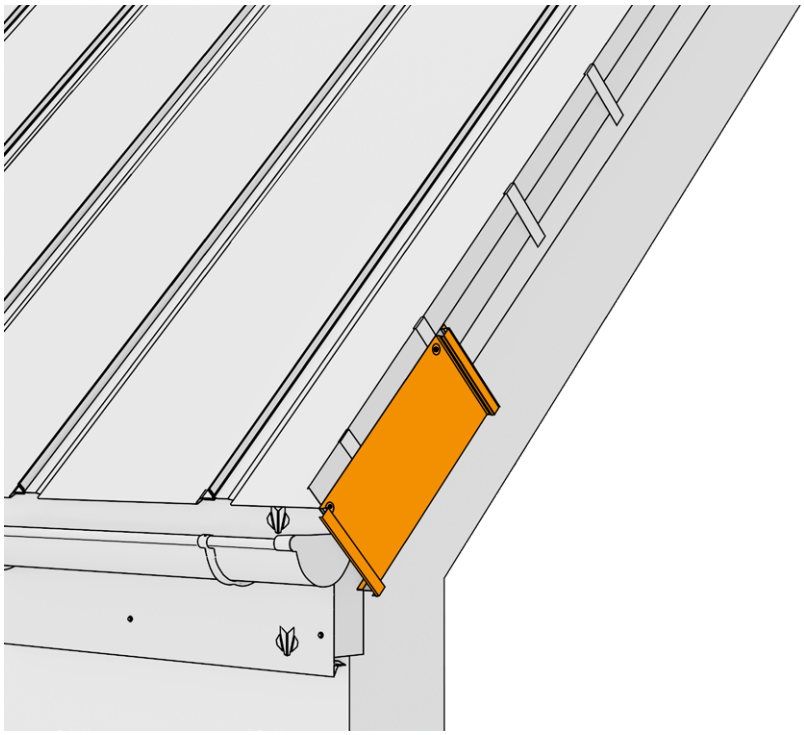

Pritvirtinus apatinį modulį, dedamas pirmasis viršutinis vėjalentės modulis. Šis modulis užkabinamas
už anksčiau paruoštą kraštinės plokštės išlenkimą ir sujungiamas su apatiniu moduliu užlanko tvirtinimo angose **(4 pav.).**

4 PAV.

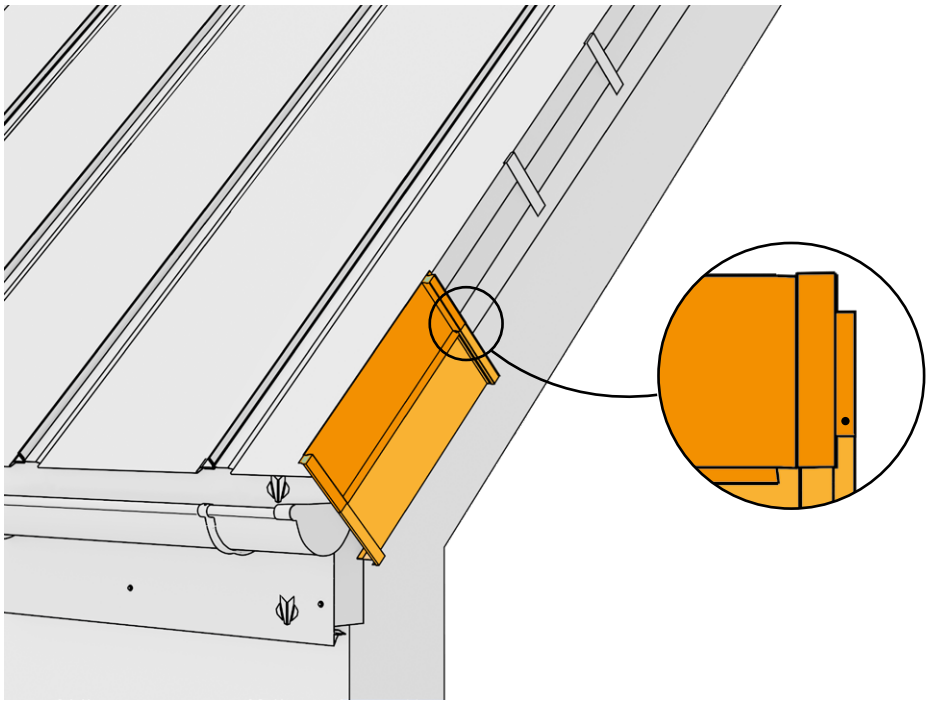

Kiti moduliai dedami pramaišiui tvirtinant pirmiausia apatinį modulį, paskiau dedant viršutinį modulį. Tinkama tvirtinimo tvarka parodyta **5 pav**.

5 PAV.

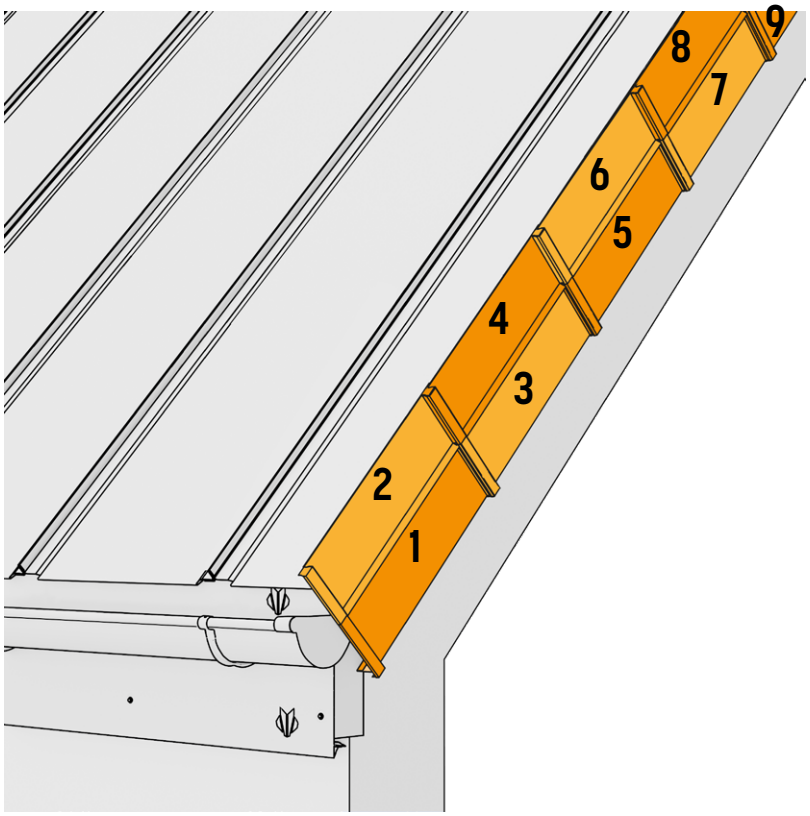

Modular roofing tiles
MODULAR SERIES

Compact roofing tiles
COMPACT SERIES

Steel roofing tiles
CLASSIC SERIES

Retro roof tiles
RETRO SERIES

Roof panels
PANEL SERIES

INTEGRATED
PV PANELS

Steel roof gutter system
INGURI

TRAPEZOIDAL
SHEETS

FLAT METAL
SHEETS

FLASHINGS

ACCESORIES

Roof Sandwich
PANELS

Wall Sandwich
PANELS

Facade cladding
SKRIN, LINEA, SINUS

Wall cassette &
PROSYSTHERM

Uncoiling and slitting
SERVICES

Flat sheets and cutting
SERVICES

PERFORATION
of sheets

BP2 IMPRO VSS SOLROOF

TVIRTINIMO INSTRUKCIJA

VĖDINAMOS KRAIGO ČERPĖS AIR

PANEL SERIES

THE POWER OF ROOFS

VĖDINAMOS KRAIGO ČERPĖS AIR

1 m ilgio vėdinamos kraigo čerpės AIR – skardos lankstiniai, kurie užbaigia stogo dangą šelmens dalyje. Skirtos PANEL SERIES serijos stogo dangoms. Jų paskirtis – sandarinti ir estetiška stogo kraigo apdaila. Didžiausias vėdinamų kraigo čerpių privalumas – gamykloje atliekamas priekinės sienelės perforavimas, kuris leidžia vėdinti ir stogo, ir palėpės dangą, netvirtinant papildomos vėdinimo lentjuostės šelmenyje.

1 PAV.

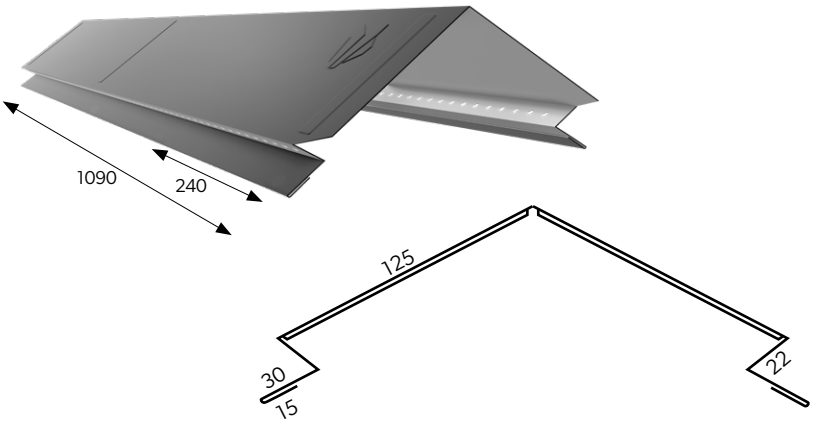

2 PAV.

Prieš pritvirtinant kraigo čerpes prie dangos būtina padaryti įpjovas, tinkamas naudojamų stogo plokščių užlankams **(2 pav.)**.

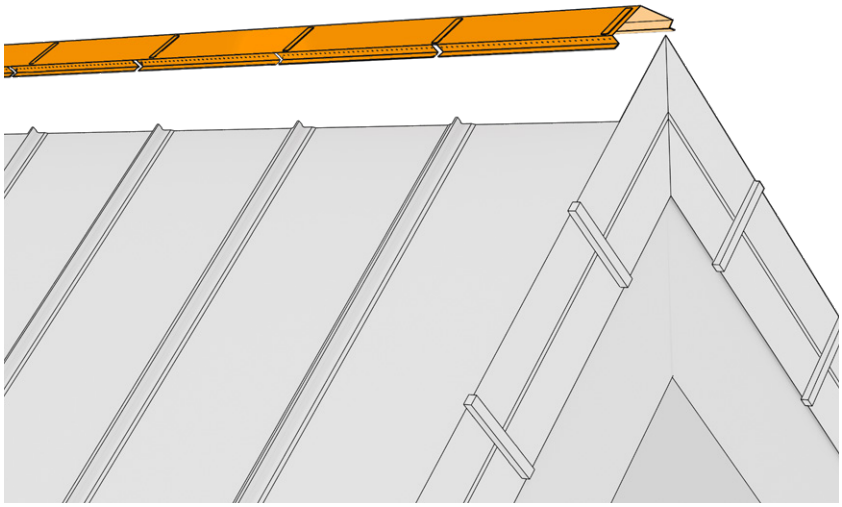

3 PAV.

Kraigo čerpėms AIR tvirtinti naudojami trumpi 20 mm medvaržčiai. Rekomenduojama naudoti du medvaržčius kiekviename paviršiuje tarp stogo plokštės užlankų **(3 pav.)**.

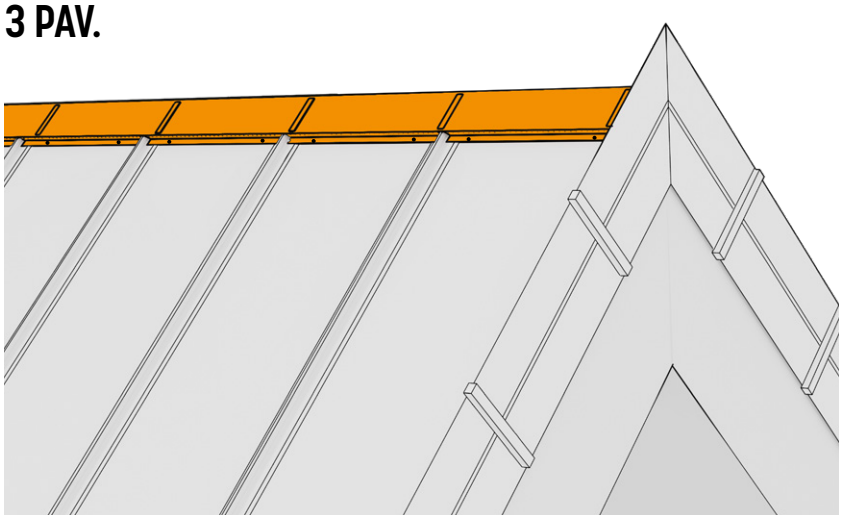

ŠI INSTRUKCIJA YRA PAVYZDYS IR NEATLEIDŽIA RANGOVŲ NUO PAREIGOS LAIKYTIS STOGŲ DENGIMO REIKALAVIMŲ.

Modular roofing tiles
MODULAR SERIES

Compact roofing tiles
COMPACT SERIES

Steel roofing tiles
CLASSIC SERIES

Retro roof tiles
RETRO SERIES

Roof panels
PANEL SERIES

INTEGRATED
PV PANELS

Steel roof gutter system
INGURI

TRAPEZOIDAL
SHEETS

FLAT METAL
SHEETS

FLASHINGS

ACCESORIES

Roof Sandwich
PANELS

Wall Sandwich
PANELS

Facade cladding
SKRIN, LINEA, SINUS

Wall cassette &
PROSYSTHERM

Uncoiling and slitting
SERVICES

Flat sheets and cutting
SERVICES

PERFORATION
of sheets

BP2 IMPRO VSS SOLROOF

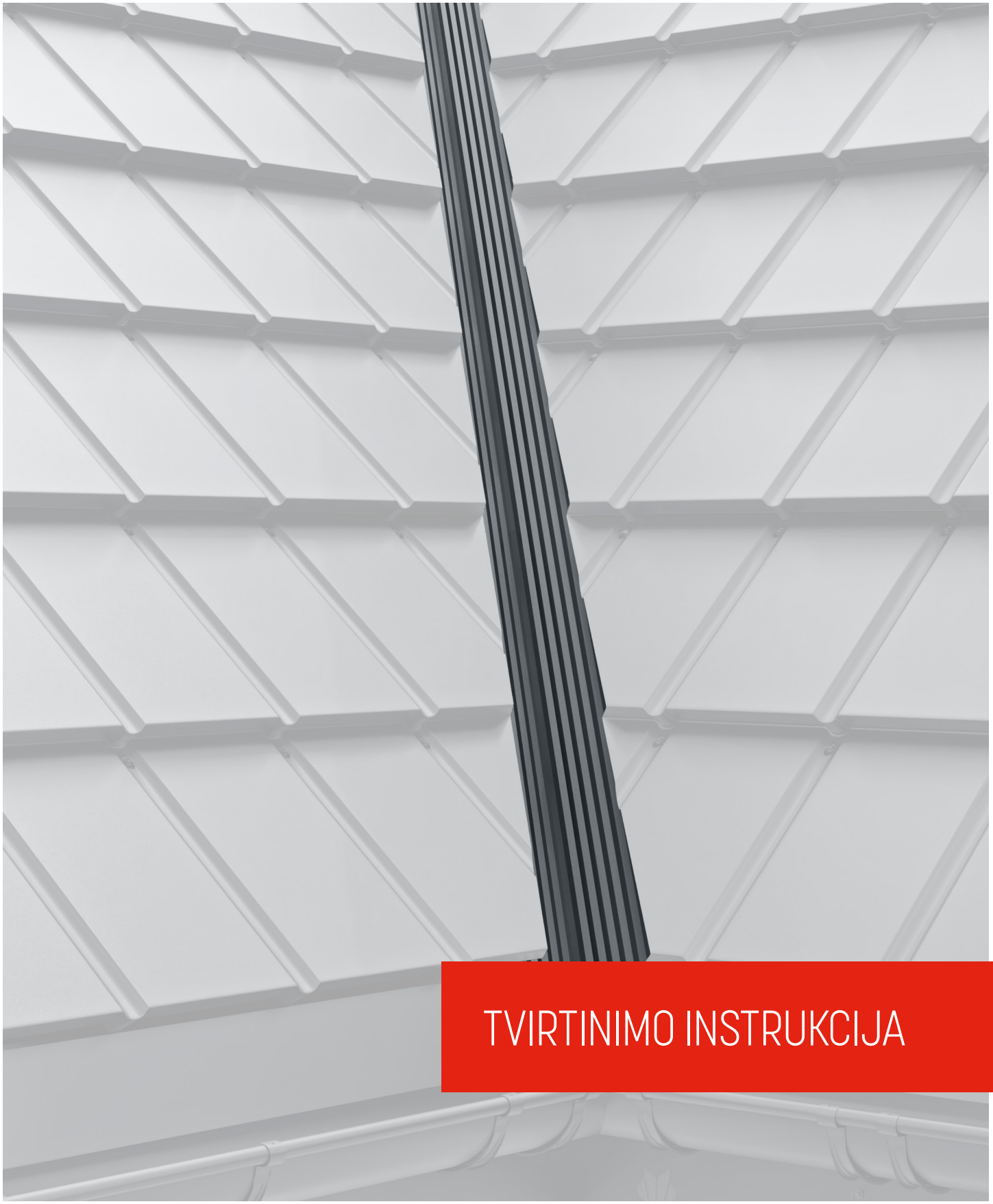

TVIRTINIMO INSTRUKCIJA

KAMPUOTI LATAKAI

MODULAR SERIES / COMPACT SERIES / CLASSIC SERIES

THE POWER OF ROOFS

BP2

KAMPUOTI LATAKAI

Kampuoti latakai – skardos lankstiniai, kurie užtikrina, kad lietaus vanduo nuo dviejų atskirų stogo šlaitų, kurių sandūra yra kampe, surenkamas ir šalinamas lataku.

1 PAV.

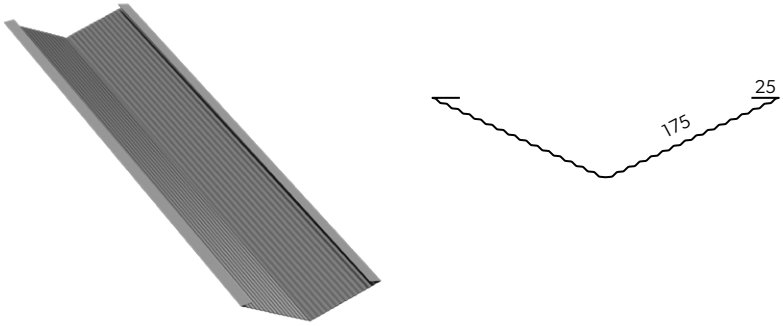

2 PAV.

Lakštus pagal kampuotą lataką būtina pjauti pagal kampo liniją, kad apdaila atrodytų estetiškiau **(2 pav.)**.

Kampuotiems latakams sandarinti rekomenduojame naudoti plečiamąjį tarpiklį iki skardos profilio aukščio.

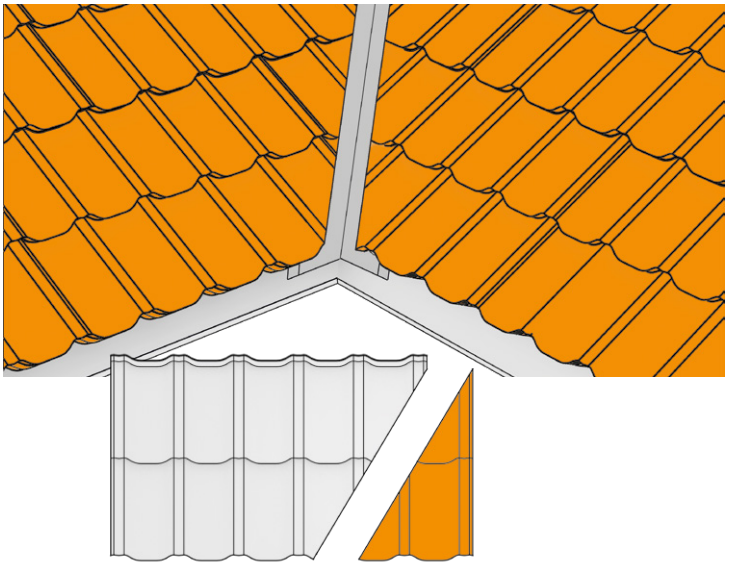

3 PAV.

Modulinių skardinių čerpių **IZI** atveju, pjaunant lakštus pagal kampuotą lataką, būtina palikti 3 cm užlaidą. Tai leidžia užlenkti lakštą per kampo liniją, dėl ko papildomai pagerėja apdailos estetika **(3 pav.)**.

Kampuotiems latakams sandarinti rekomenduojame naudoti plečiamąjį tarpiklį iki skardos profilio aukščio.

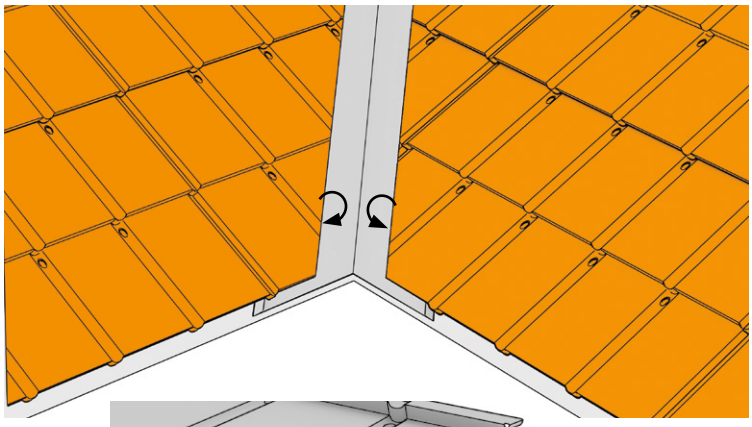

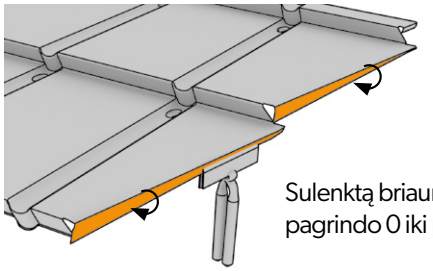

Sulenktą briauną nupjauti įstrižai nuo pagrindo 0 iki profilio – 3 cm

ŠI INSTRUKCIJA YRA PAVYZDYS IR NEATLEIDŽIA RANGOVŲ NUO PAREIGOS LAIKYTIS STOGŲ DENGIMO REIKALAVIMŲ.

Modular roofing tiles
MODULAR SERIES

Compact roofing tiles
COMPACT SERIES

Steel roofing tiles
CLASSIC SERIES

Retro roof tiles
RETRO SERIES

Roof panels
PANEL SERIES

INTEGRATED
PV PANELS

Steel roof gutter system
INGURI

TRAPEZOIDAL
SHEETS

FLAT METAL
SHEETS

FLASHINGS

ACCESORIES

Roof Sandwich
PANELS

Wall Sandwich
PANELS

Facade cladding
SKRIN, LINEA, SINUS

Wall cassette &
PROSYSTHERM

Uncoiling and slitting
SERVICES

Flat sheets and cutting
SERVICES

PERFORATION
of sheets

BP2 IMPRO VSS SOLROOF

TVIRTINIMO INSTRUKCIJA

KAMPUOTI LATAKAI

PANEL SERIES

THE POWER OF ROOFS

KAMPUOTI LATAKAI PANEL SERIES

Specialiai modifikuoti kampuoti latakai skirti PANEL SERIES serijos produktams, kadangi turi platesnę vandens lentjuostę, kuri naudojama skardos plokštėms užkabinti.

1 PAV.

2 PAV.

Lataką tvirtinti pradedama pritaikant jį prie kampo. Žymint ir pjaunant formą būtina palikti 30 mm užlaidą užlenkimui iki pradinio profilio **(2 pav.)**.

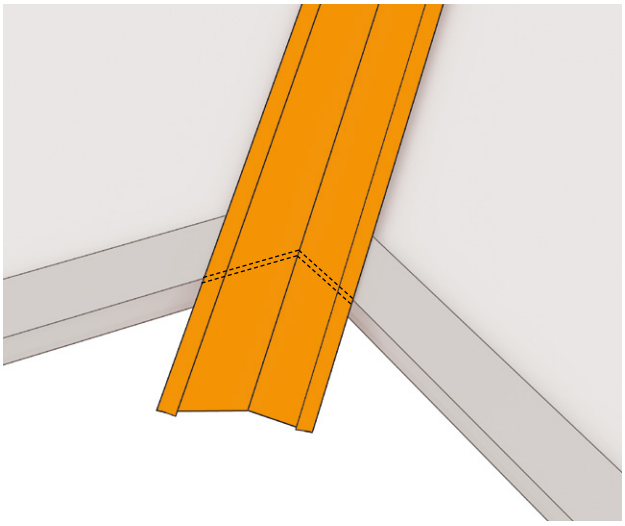

3 PAV.

Naudojant užlenkimą latakas užsegamas už pradinio profilio
ir pritvirtinamas prie konstrukcijos nuo stogo nuosvyros iki šelmens tvirtinamuoju laikikliu, nepamirštant palikti atitinkamą užlaidą stogo nuolydžio kampo atžvilgiu **(3 pav.)**.

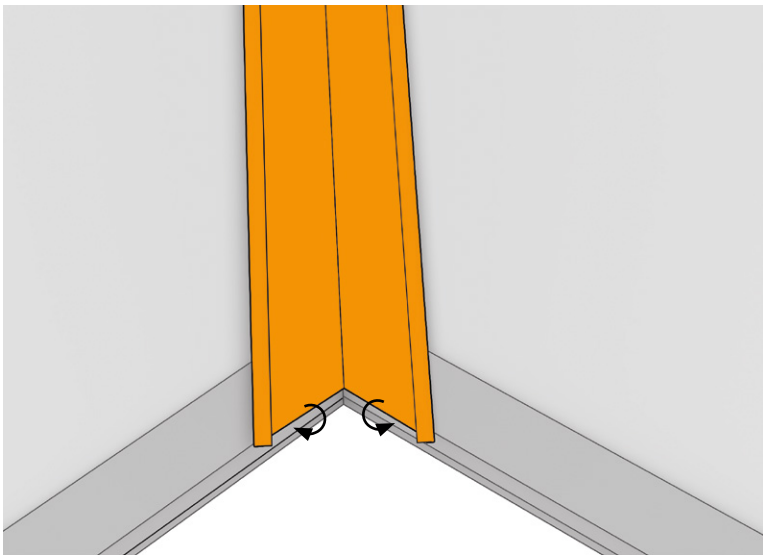

ŠI INSTRUKCIJA YRA PAVYZDYS IR NEATLEIDŽIA RANGOVŲ NUO PAREIGOS LAIKYTIS STOGŲ DENGIMO REIKALAVIMŲ.

4 PAV.

Prieš nupjaunant ir tvirtinant plokštes, kurios prigludusios prie kampuoto latako, būtina pamatuoti kampą, pasidarius šabloną iš lentjuosčių **(4 pav.)**.

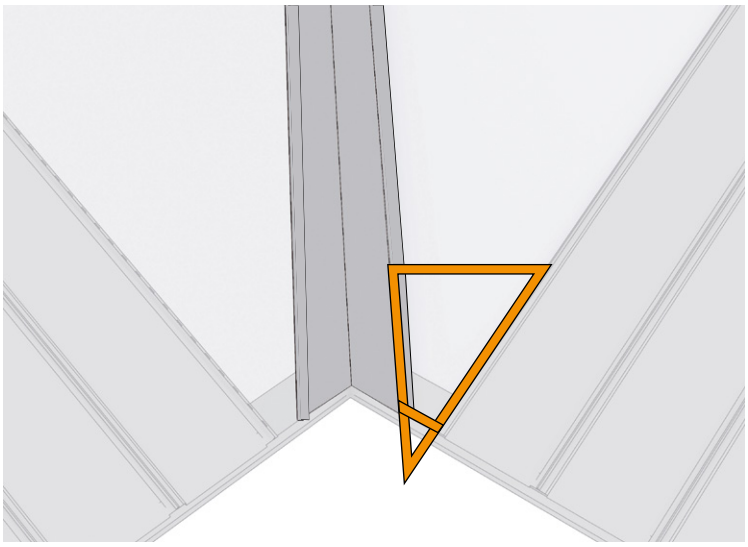

5 PAV.

Paskiau naudojant šabloną nupjaunama plokštė, paliekant 30 mm užlaidą, kad būtų galima užlenkti iki kampuoto latako **(5 pav.)**.

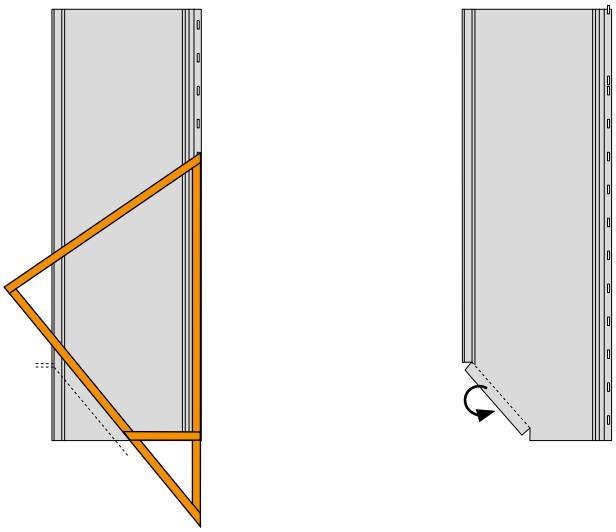

6 PAV.

Paskiau plokštė užkabinama už kampuoto latako briaunos **(6 pav.)**.

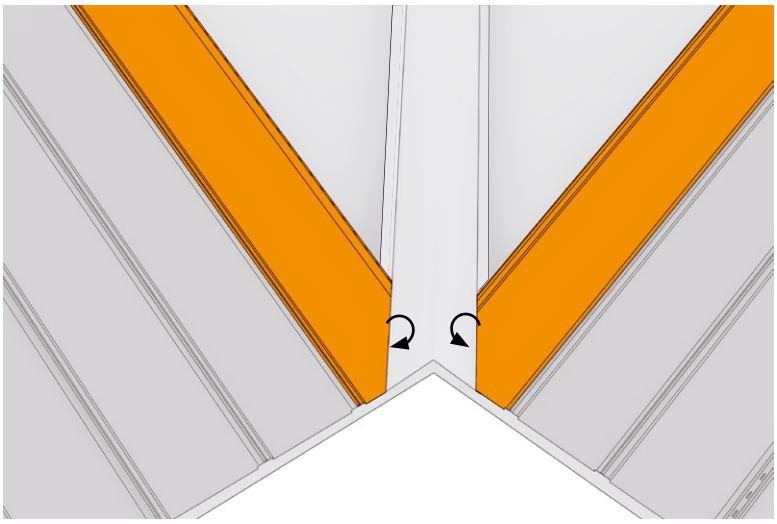

Modular roofing tiles
MODULAR SERIES

Compact roofing tiles
COMPACT SERIES

Steel roofing tiles
CLASSIC SERIES

Retro roof tiles
RETRO SERIES

Roof panels
PANEL SERIES

INTEGRATED
PV PANELS

Steel roof gutter system
INGURI

TRAPEZOIDAL
SHEETS

FLAT METAL
SHEETS

FLASHINGS

ACCESORIES

Roof Sandwich
PANELS

Wall Sandwich
PANELS

Facade cladding
SKRIN, LINEA, SINUS

Wall cassette &
PROSYSTHERM

Uncoiling and slitting
SERVICES

Flat sheets and cutting
SERVICES

PERFORATION
of sheets

BP2 IMPRO VSS SOLROOF