NÁVOD NA MONTÁŽ

OCELOVÉ OKAPOVÉ SYSTÉMY

INGURI

INGURI

THE POWER OF ROOFS

BP2.EU

Obsah

1.	Prvky systému INGURI	STR. 3
2.	Specifikace okapového systému INGURI	STR. 4
3.	Doporučené nástroje a příslušenství	STR. 5
4.	Instalace žlabových háčků	STR. 6
5.	Nastavení žlabu na odtoku žlabu	STR. 9
6.	Montáž žlabového čela	STR. 11
7.	Spájení okapů	STR. 13
8.	Montáž kolen a odtokového potrubí	STR. 15

!

TENTO NÁVOD JE DOPORUČUJÍCÍPŘÍRUČKOU A NEZAVAZUJE ZHOTOVITELE POVINNOSTI DODRŽOVAT PODMÍNKY POKRÝVAČSKÝCH POSTUPŮ.

1. Prvky systému INGURI

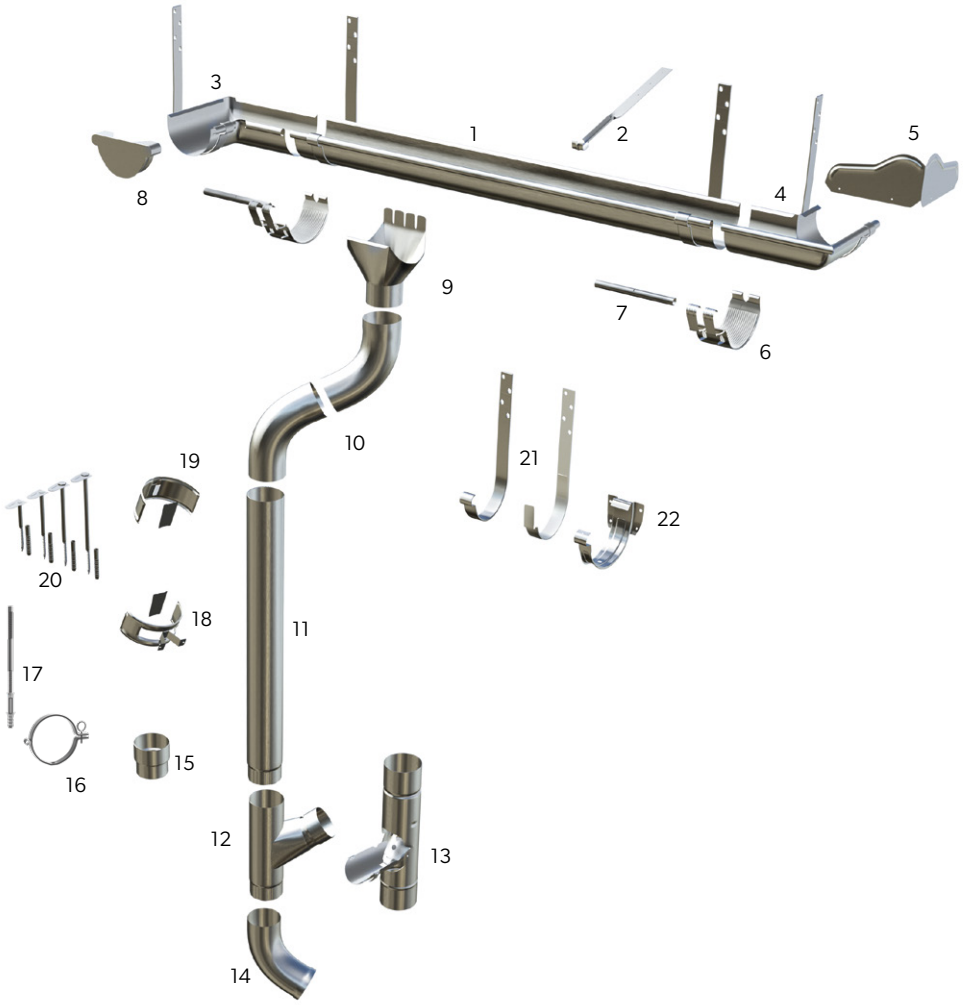

1. Okapový žlab
2. Úchyt žlabu
3. Žlabový kout
4. Žlabový roh
5. Zábrana přelití
6. Žlabová spojka
7. Stabilizátor spojky
8. Čelo žlabu
9. Odtok žlabu
10. Koleno svodové roury
11. Svodová roura
12. Odskok do svodu
13. Zachytávač nečistot
14. Výtokové koleno
15. Svodová spojka
16. Šroubovací trn k objímce
17. Hmoždinky k šroubovacímu trnu
18. Objímka trubky
19. Objímka trubky na hmoždinku
20. Hmoždinky
21. Rovný žlabový hák na krokve
22. Nástěnný žlabový hák

2. Specifikace okapového systému INGURI

Systémy **INGURI** 125/87 jsou kompletní okapové systémy vyráběné z oboustranně potahové oceli nejvyšší kvality. Všechny prvky systému byly navrženy tak, aby zajistily správné spasování a snadnou a rychlou montáž systému. Tvar a hloubka okapů zajišťují účinné odvádění vody i během intenzivních a dlouhodobých dešťů.

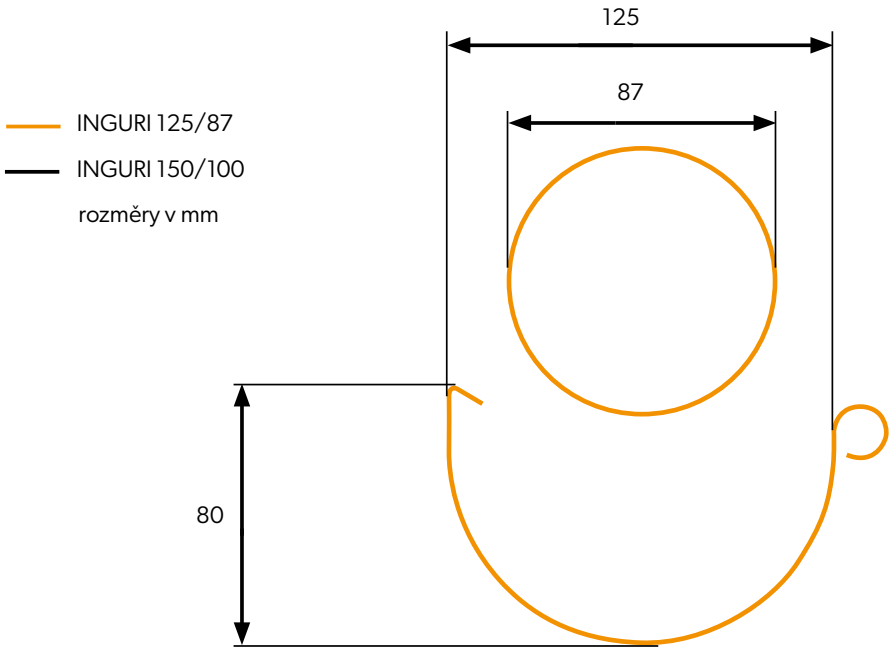

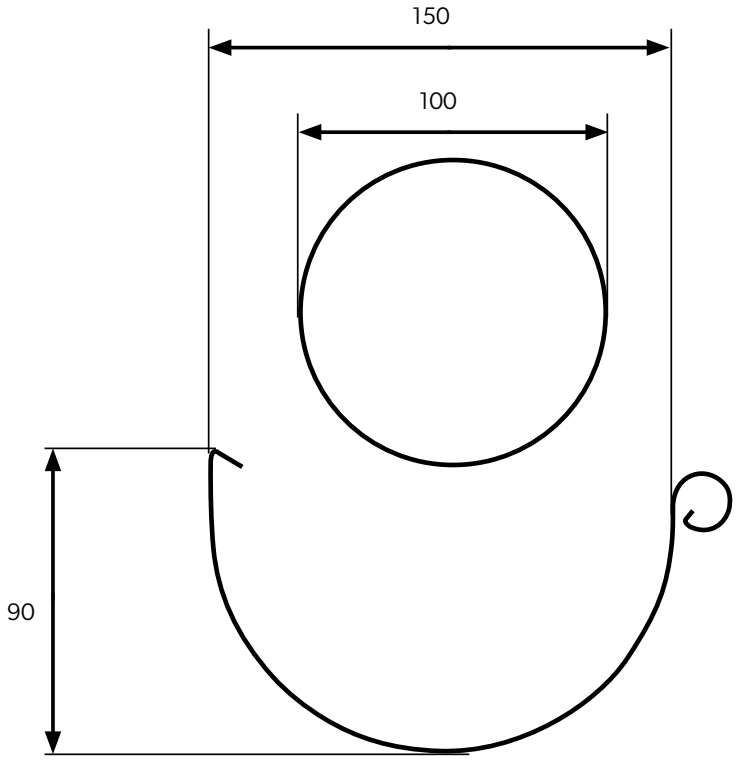

3. Doporučené nástroje a příslušenství

Před zahájením montáže se musíte zásobit příslušenstvím uvedeným na obrázcích vedle něj.

OBR.1 DOPORUČENÉ NÁSTROJE A PŘÍSLUŠENSTVÍ

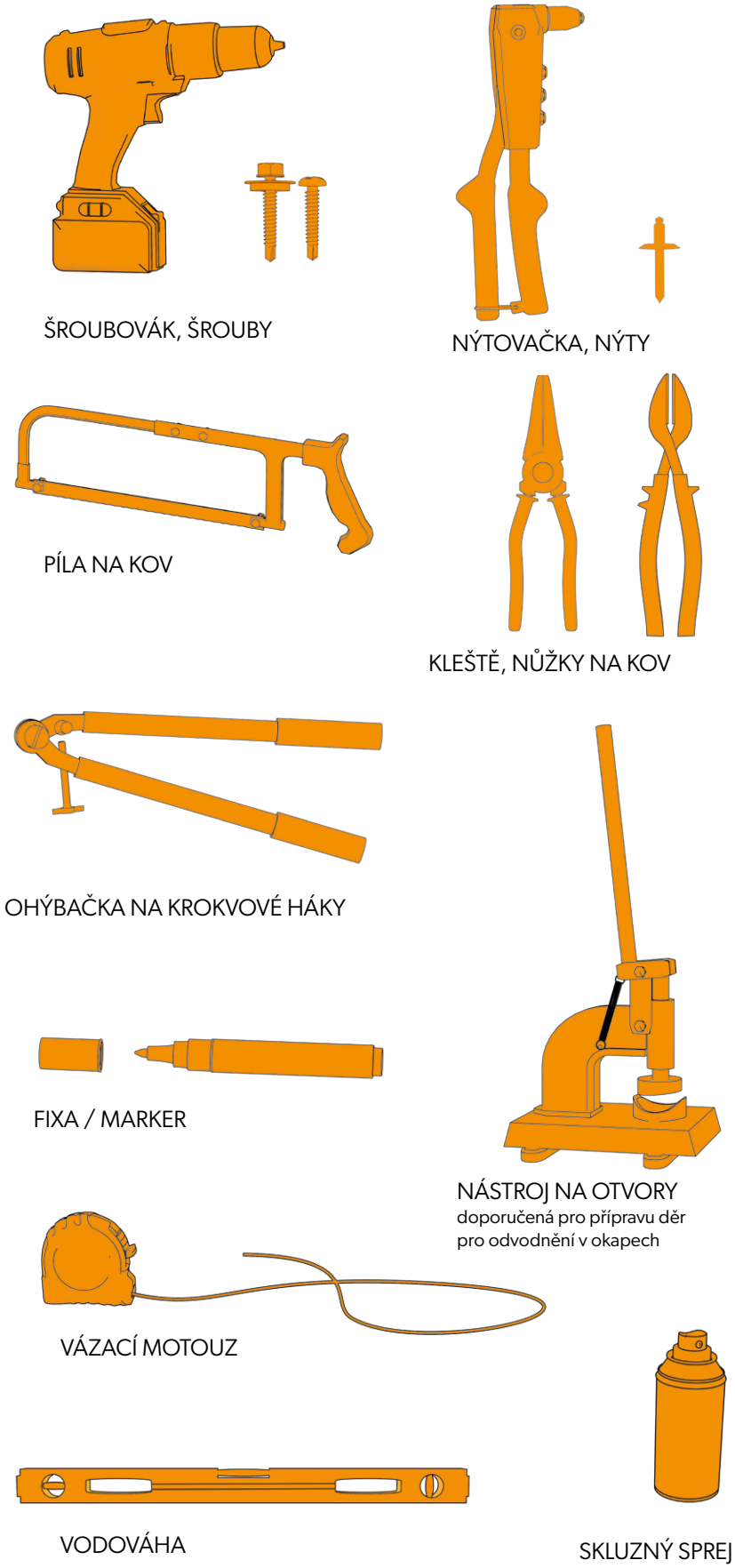

4. Instalace žlabových háčků

Háky na krokve a čelné žlabové háky by měly být namontovány ve vzdálenostech nepřesahujících 500 mm.

Při instalaci žlabových háků je nutné předpovědět pokles žlabu směrem ke odtoku. To je důležité pro zajištění průchodnosti žlabového systému, který, pokud není doporučený pokles zachován, může být narušen spadnutými listy nebo jinými nečistotami. Nejmenší doporučený pokles je 3-5 mm na 1 bm žlabu. Aby byl zajištěn správný pokles žlabu, musí být žlabové háčky ohnuty ke krokvi ve výšce určené pro každý hák. Aby bylo možné určit místo ohybu jednotlivých háků, nejprve vypočítejte jejich množství na danou část, pak je uspořádejte vedle sebe, určete přímku ve výšce ohybu prvního háku a druhou přímku odchylující se od první, tak, aby po posledním háku vzdálenost mezi řádky vyjádřila sklon, který má být získán na daném úseku. Tato čára určí místa ohýbání háků (tato metoda je znázorněna na **obrázku 3**).

MONTÁŽNÍ TIP

Háky by měly být očíslovány, aby nedošlo k záměně v pořadí jejich montáže.

OBR.2 ROZTEČ OKAPOVÝCH HÁKŮ

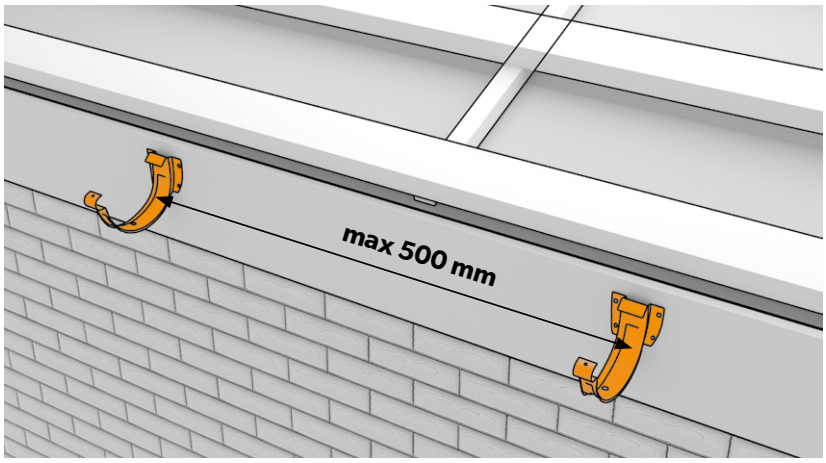

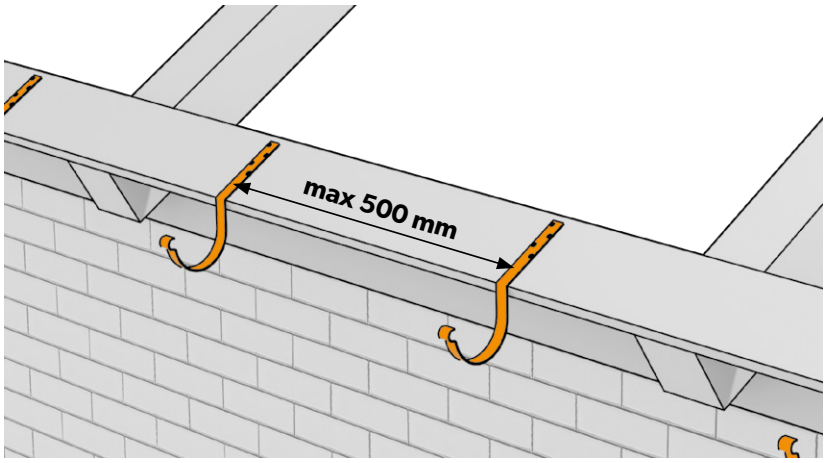

OBR.3 OZNAČENÍ OHÝBACÍCH MÍST HÁKŮ

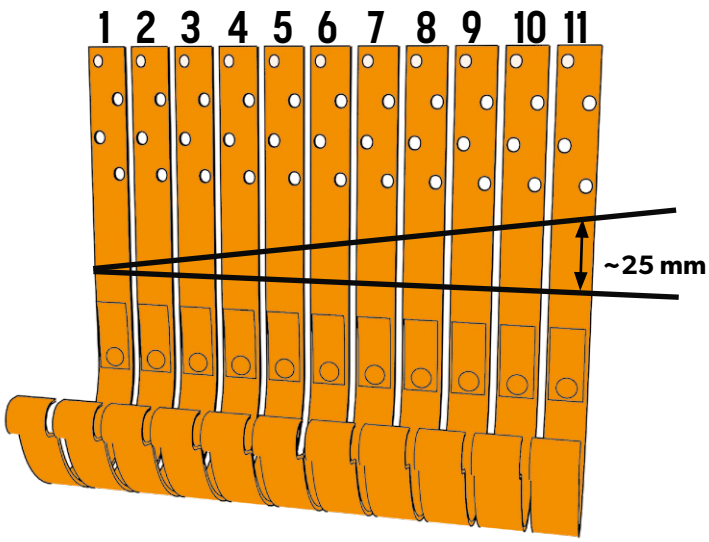

Pro správné ohýbání háků se doporučuje použít ohýbač háků (**obrázek 4**). Při ohýbání je třeba vzít v úvahu, že náběžná hrana žlabu by měla být o 6 mm nižší vzhledem k zadní hraně. Správná poloha žlabu je znázorněna na **obrázku 5**.

OBR.4 OHYB KROKVOVÝCH HÁKŮ

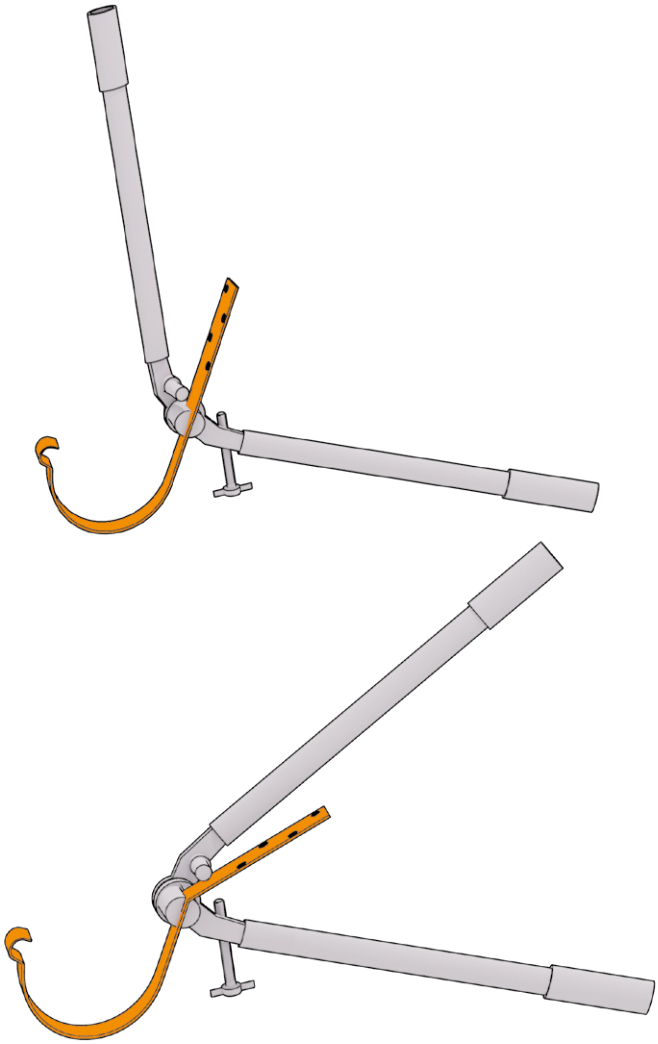

OBR.5 SPRÁVNÁ POLOHA OKAPU

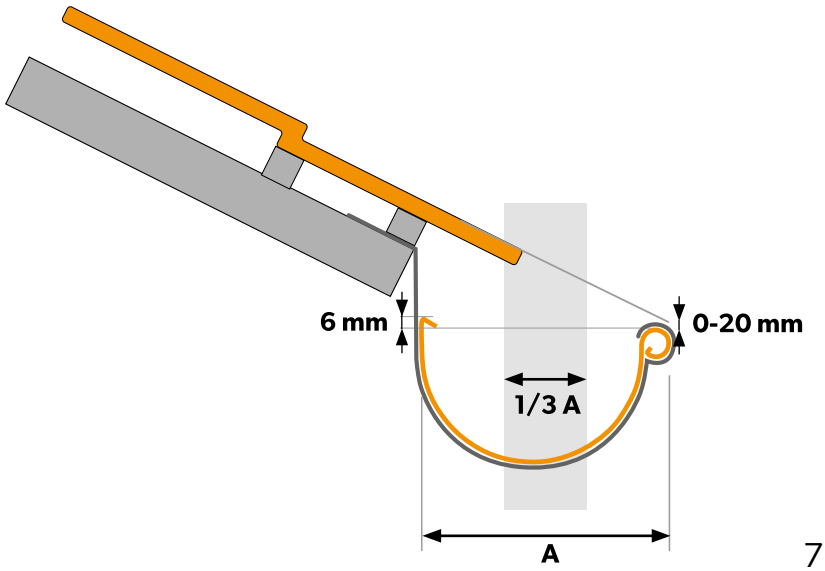

OBR. 6 UPEVŇOVÁNÍ KROKVOVÝCH HÁKŮ

Háky musí být připevněny k čelní desce nebo na krokve minimálně dvěma šrouby (**obrázek 6**).

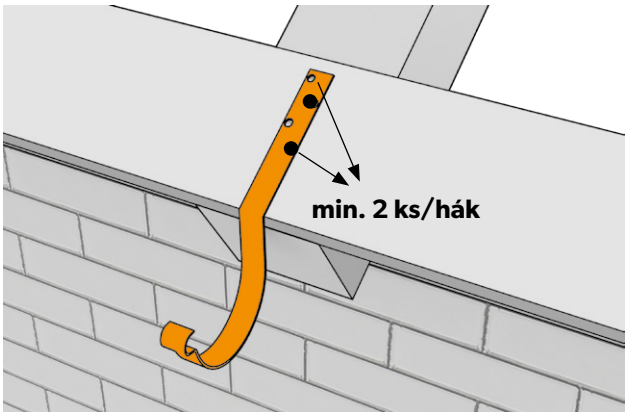

OBR.7 OSAZENÍ OKAPU NA KROKVOVÝCH HÁCÍCH

Nastavením skluzu na háky krokve jej upevníme ohnutím háku na jeho vnitřním okraji (**obrázek 7**). Žlab pro čelní háky je uložen na západku .

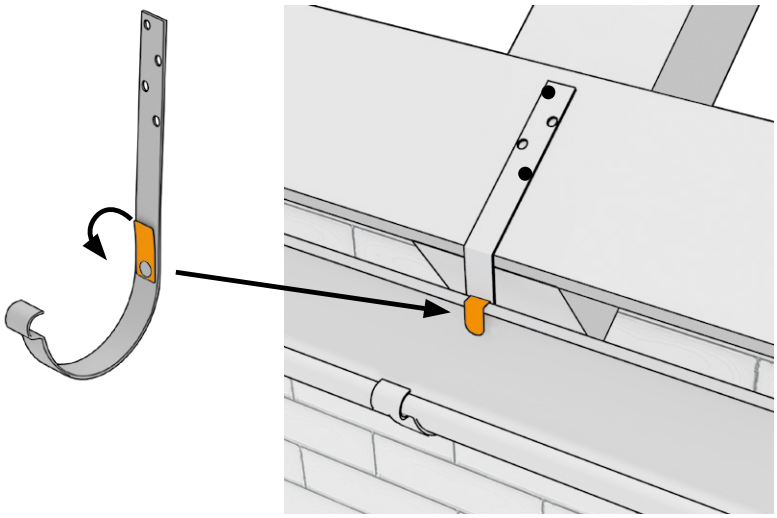

OBR.8 OZNAČENÍ MONTÁŽNÍCH BODŮ PRO HÁKY POMOCÍ VÁZACÍHO MOTOUZU

Alternativní metodou je upevnění prvního a posledního háku na dané části ve výšce, která je vyjádřena poklesem, které má být dosaženo v této vzdálenosti, a natáhnout mezi nimi šňůru. Je třeba mít na paměti příslušné zatížení šňůry z obou stran. Poté označí přímku, podél které budou upevněny další háky (**obr. 8**).

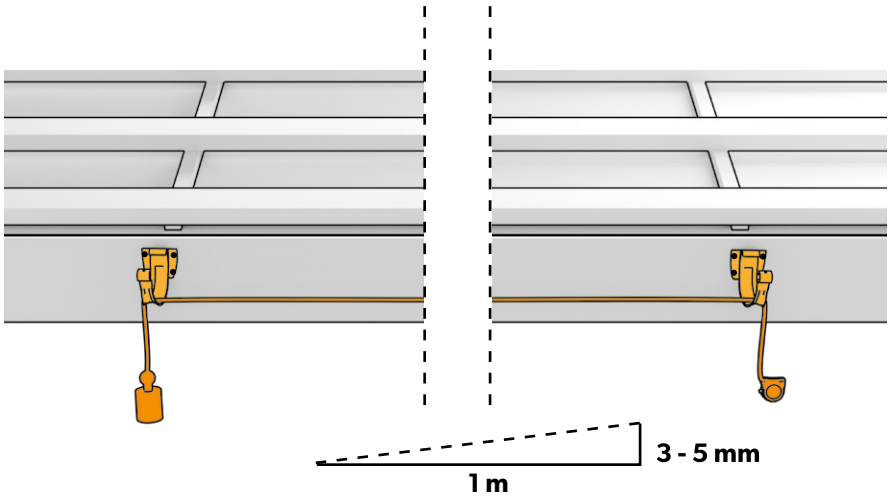

5. Nastavení žlabu na odtoku žlabu

Činnost, kterou je potřebné provést se zvláštní péčí, je připravit otvor v žlabu v místě, kde bude uložen na odtoku žlabu. Výrobce nabízí speciální nástroj na otvory (**obrázek 9**), což výrazně zjednodušuje provádění vypouštěcích otvorů. Správně profilovaný nůž umožňuje jedním pohybem vyříznout otvor se správným poloměrem, což navíc nevyžaduje žádné další opracování.

Alternativní metodou je vyříznutí otvoru pilou. Po určení místa, kde má být umístěn odtok žlabu, označte velikost otvoru fixou přiložením a načrtnutím odtokové roury **(obr. 10**). Potom v žlabu odřízněte výstupní otvor. Doporučuje se vyříznout otvor pilou a dokončit jej vibračními nůžkami typu nibbler. Otvory by měly být ohnuty směrem ven (**obrázek 11**).

Pozor! Je nepřijatelné používat úhlovou brusku a další zařízení způsobující tepelný účinek (náhlý nárůst teploty) pro řezání a jakékoliv zpracování okapů a dalších prvků systému - může dojít k poškození organického a zinkového povlaku, a v důsledku toho zahájení procesu koroze.

OBR.9 VYŘÍZNUTÍ VYPOUŠTĚCÍHO OTVORU V OKAPU POMOCÍ DĚROVACÍ PILY

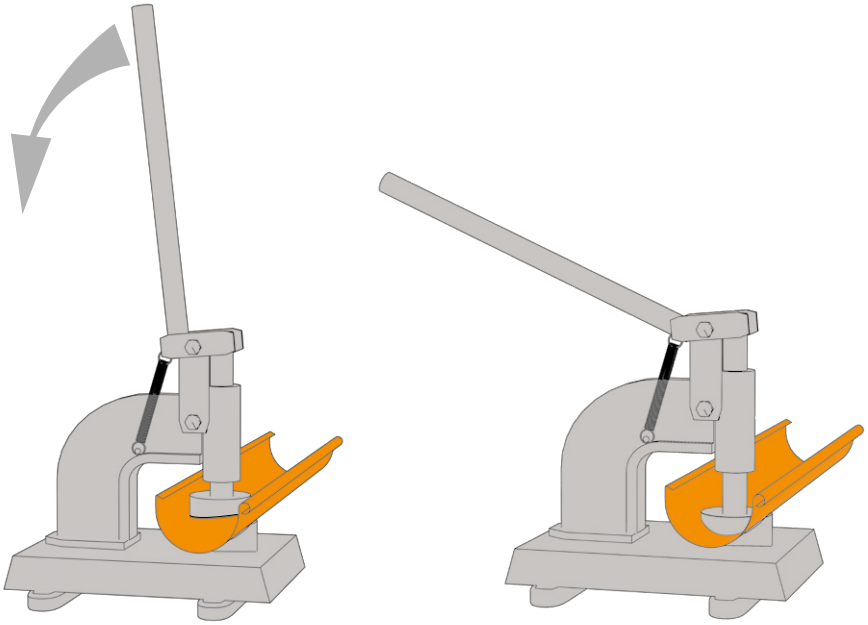

OBR.10 OBKRESLENÍ ODTOKOVÉHO POTRUBÍ PRO URČENÍ VELIKOSTI VYPOUŠTĚCÍHO OTVORU

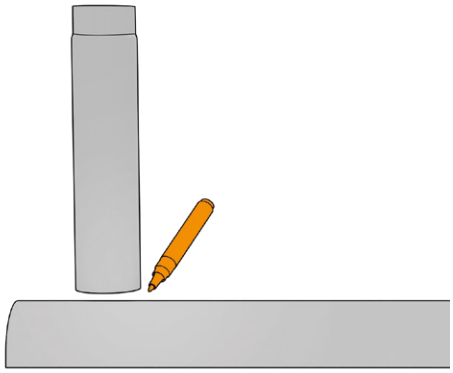

OBR.11 OHYB ÚHLŮ OTVORU

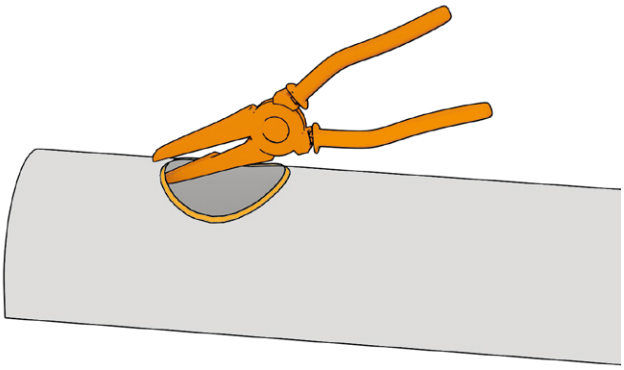

OBR.12 ULOŽENÍ OKAPU NA OKRAJ ODTOKU

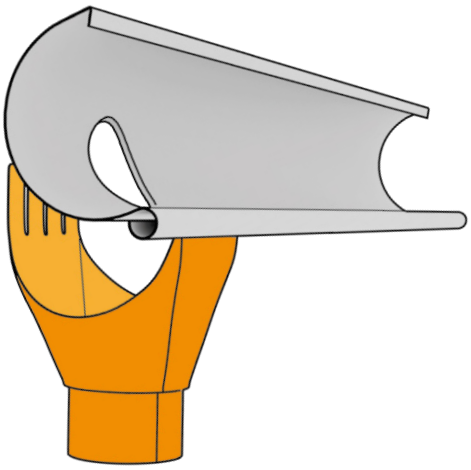

OBR.13 VLOŽENÍ A UPEVNĚNÍ OKAPU V ODTOKU

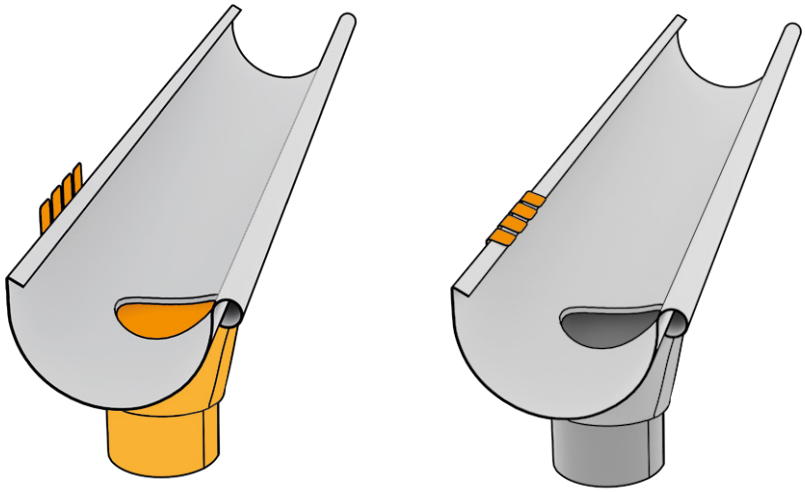

Při ukládání žlabu na odtoku žlabu by měl být vnější okraj (vzhledem ke stěně budovy) vložen na okraj odtoku (**obrázek 12**), poté vložit žlab do výstupu a upevnit jej ohnutím části odtoku na jeho vnitřním okraji (**obr. 13**).

OBR. 14 VLOŽENÍ OKAPU S ODTOKEM NA HÁKY

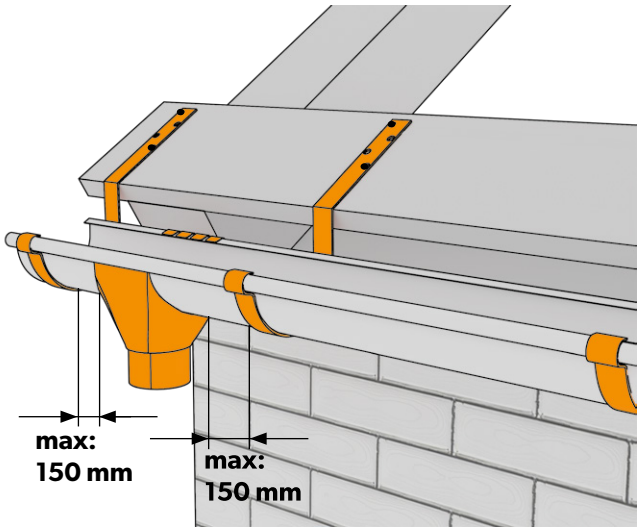

Ujistěte se, že jste háky žlabu umístili správně blízko obou stran odtoku. Pro dostatečnou pevnost by vzdálenost mezi odtokem a háky neměla přesáhnout 150 mm (obrázek 14).

6. Montáž žlabového čela

Před instalací žlabu je nutné určit, na kterém konci bude uzávěr instalován, pak aplikovat kryt a na základě umístění továrních nýtovacích otvorů v koncovém krytu určit místo otvorů v žlabu (**obrázek 15**) a vyvrtat je (**obr. 16**).

Pozor! Konečná instalace koncového uzávěru se provádí na již nainstalovaném žlabu na hácích.

Uzávěr žlabu je namontován na konci žlabu vloženého na háky. Systém **INGURI** má univerzální oboustranný uzávěr, proto je potřebné po určení, které „ucho“ vstupuje do prvku (stočený vnější okraj žlabu). Druhé ucho musí být zřezáno, jak je znázorněno na **obrázku 17**.

OBR. 15 OZNAČENÍ MÍST OTVORŮ PRO NÝTY

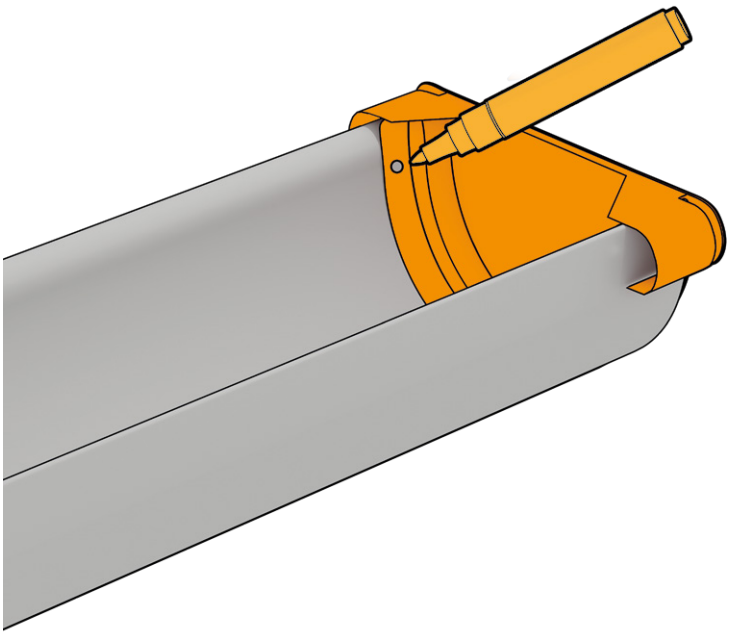

OBR.16 PŘÍPRAVA OTVORŮ PRO NÝTY

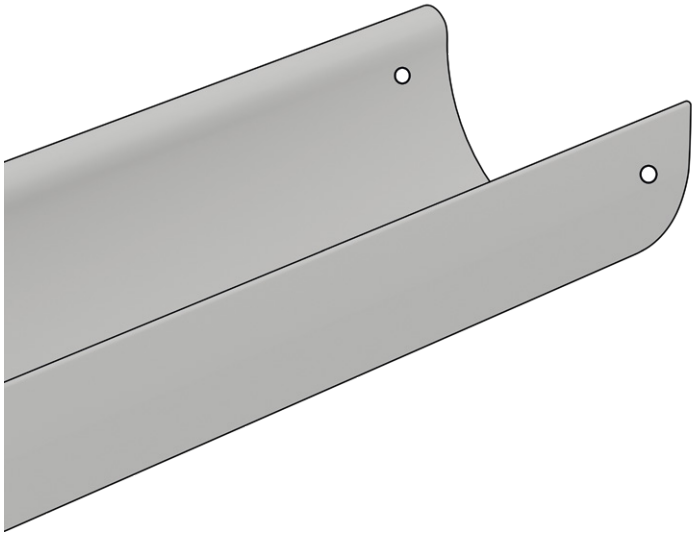

OBR.17 DOŘEZÁNÍ UCHA UZÁVĚRU

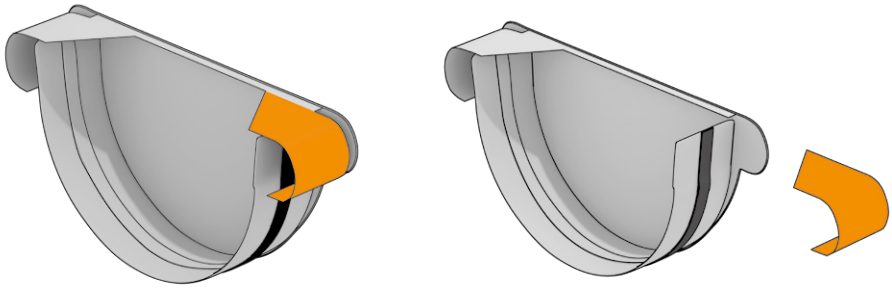

Důležitou činností je použití protiskluzového spreje **INGURI** na gumový prvek (těsnění) koncového krytu (**obrázek 18**). Poté se kryt položí na koncový prvek a po určení vhodné polohy se vloží do žlabu. Ohyb žlabu by měl být tvarován tak, aby bylo zapuštěn na okraj víčka (**obrázek 19**) a jazýček zbývající po zřezání ucha je ohnut k vnějšímu povrchu žlabu, jak je znázorněno na obr. (**Obrázek 20**).

OBR.18 POUŽITÍ INGURI SKLUZNÍHO SPREJE NA TĚSNĚNÍ A APLIKACE UZÁVĚRU

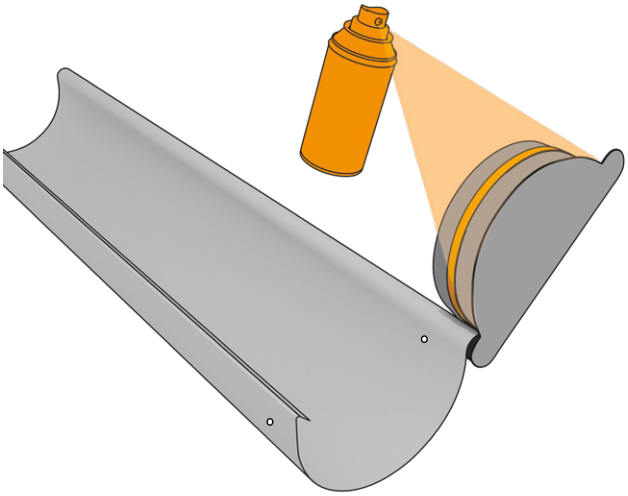

OBR.19 VYTVAROVÁNI OKAPOVÝCH OHYBŮ A NÝTOVÁNÍ KRYTU

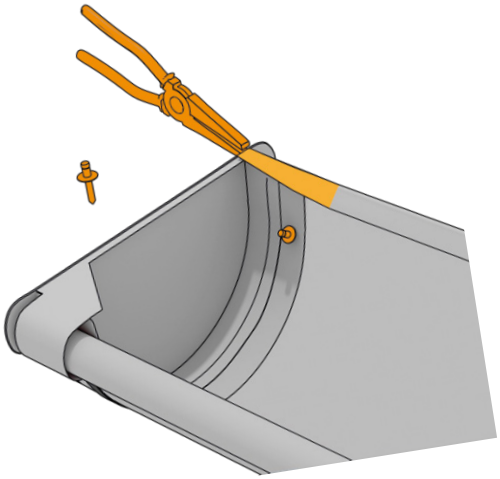

OBR.20 ZAKONČENÍ OHYBU

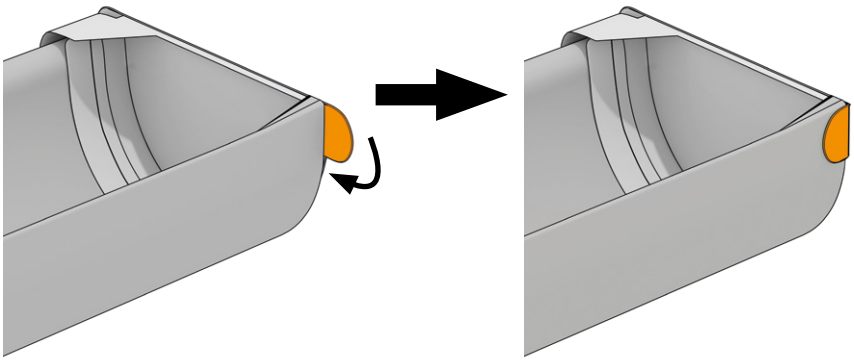

7. Spájení okapů

Žlabový systém **INGURI** poskytuje jednoduchou, ale velmi účinnou metodu pro připojení dvou částí žlabu nebo žlabu a rohu. Inovace této metody je založena na použití stabilizátoru upevňovacího prvku (**obrázek 21**). Je vložen do konektoru spojených prvků, které zajišťují tuhost spoje a velmi dobrou přilnavost. Na těsnění konektoru žlabu je potřebné aplikovat skluzní sprej **INGURI** (**obrázek 22**) a nastavit jej do požadované polohy a pak stisknout.
Je také nutné pamatovat na umístění háku ve správné vzdálenosti od plánovaného spojení (150 mm od okraje upevňovacího prvku - **obr. 23**). Pro dosažení lepšího utěsnění spoje je vhodné aplikovat dva silikonové válečky na pravou a levou stranu kloubu.

OBR.21 POUŽITÍ STABILIZÁTORU UPEVŇOVACÍHO PRVKU

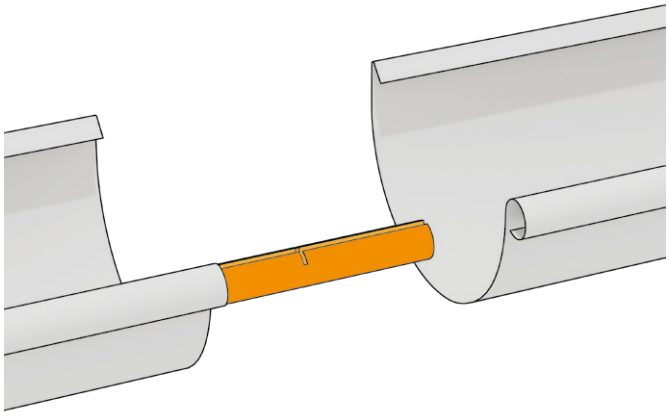

OBR.22 NANESENÍ PROTISKLUZOVÉHO SPREJE NA TĚSNĚNÍ KONEKTORU ŽLABU

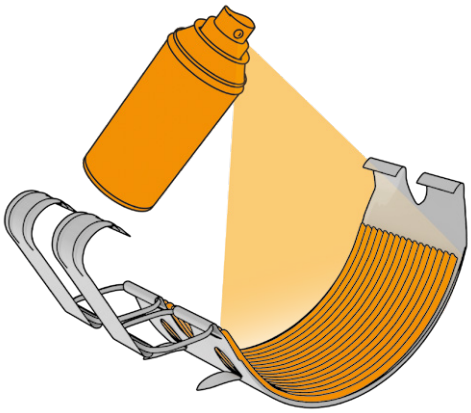

OBR.23 SPÁJENÍ OKAPŮ

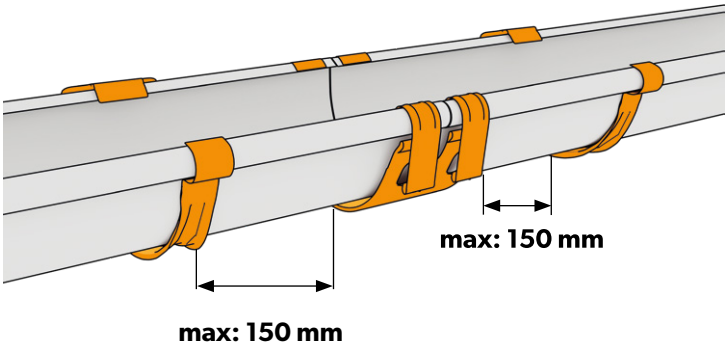

Stejně jako v případě připojení okapů, při připojení žlabu k rohu použijte také stabilizátor upevňovacího prvku (**obr. 24**) a vložte jej do spojených prvků. Skluzný sprej **INGURI** musí být nastříkán na těsnění konektoru žlabu.

Nezapomeňte také umístit háky ve vhodné vzdálenosti od kloubu (150 mm od okraje upevňovacího prvku - **obr. 25**). Pro dosažení lepšího utěsnění spoje je vhodné použít dva válečky ze silikonu na pravé a levé straně spojky.

OBR.24 SPÁJENÍ OKAPŮ S RŽNÍM PRVKEM

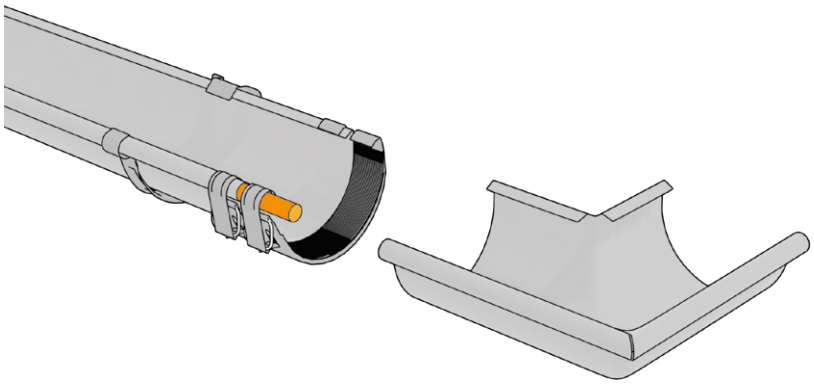

OBR.25 SPÁJENÍ OKAPŮ S RŽNÍM PRVKEM

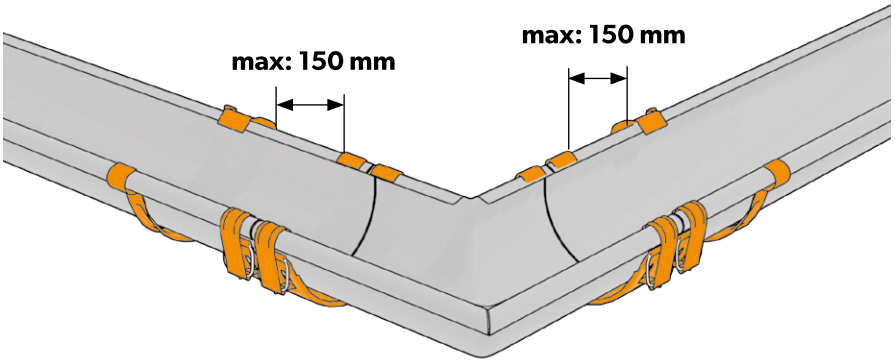

8. Montáž kolen a odtokového potrubí

Po usazení žlabu spolu s odtokem na háky by měly být instalovány kolena, pokud je to nutné, instalací mezi nimi prodloužení odtokového potrubí takové zvolené délky, aby se dosáhlo dostatečné vzdálenosti odtokového potrubí od stěny budovy (**obrázek 26**). Tato vzdálenost závisí na typu použité svorky.

První svorka by měla být instalována pod kolenem nejméně 150 mm (**obrázek 26**). Odtoková roura by měla být instalována na stěnu pomocí svorek, které jsou na něm připevněny v počtu nejméně 2 ks. na rouru (**obr. 27**).
Vzdálenost mezi svorkami by neměla přesáhnout 200 cm.

OBR.26 MONTÁŽ KOLENA ODTOKOVÉHO POTRUBÍ

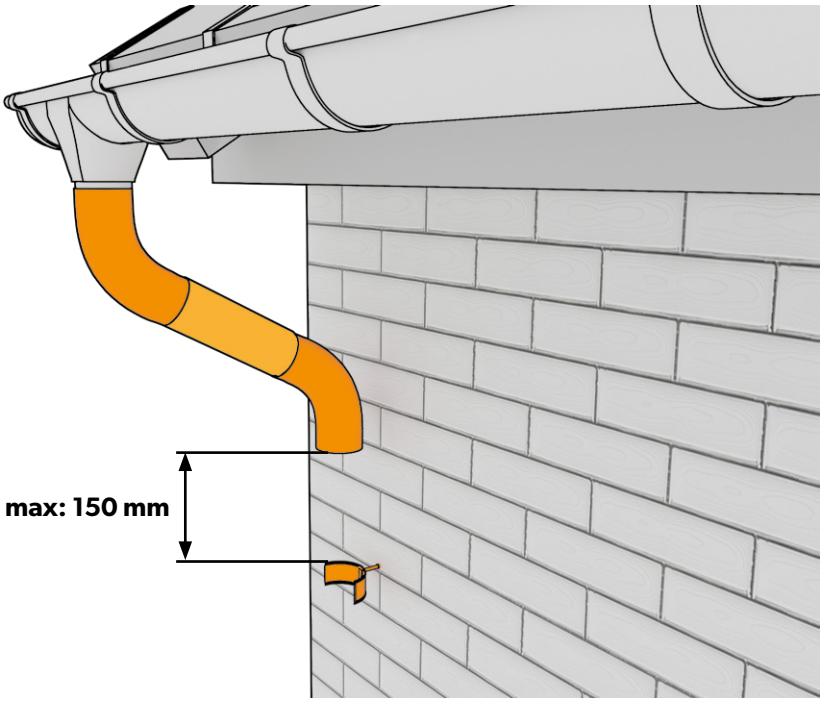

OBR. 27 INSTALACE ODTOKOVÉHO POTRUBÍ

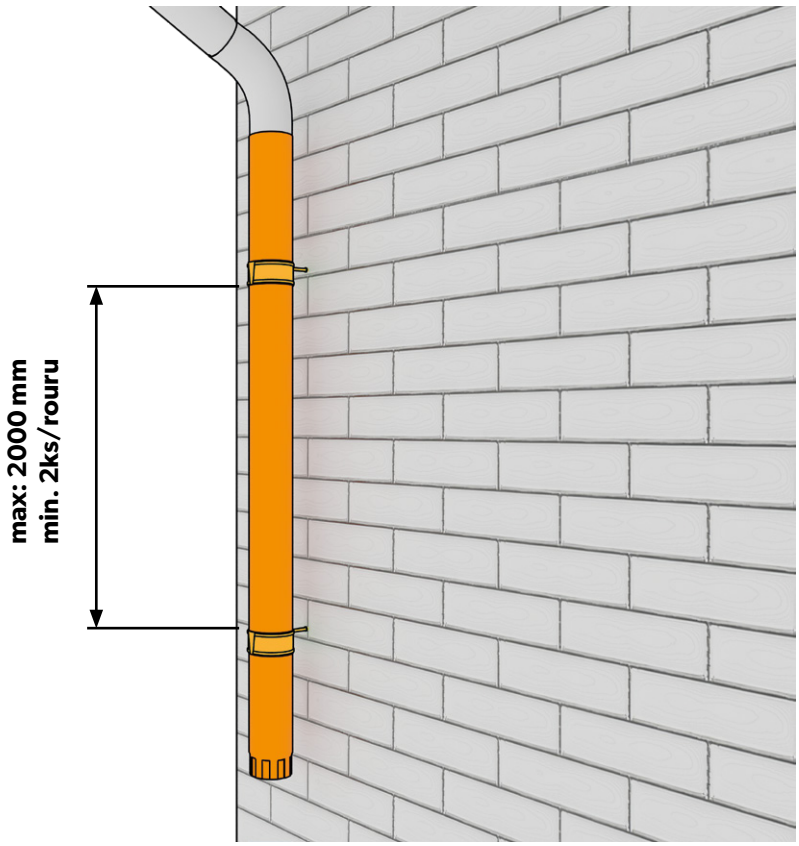

Doporučuje se udržovat vzdálenost min. 200 mm mezi zemí a odtokem (**obrázek 28**).

OBR. 28 MONTÁŽ ODTOKU

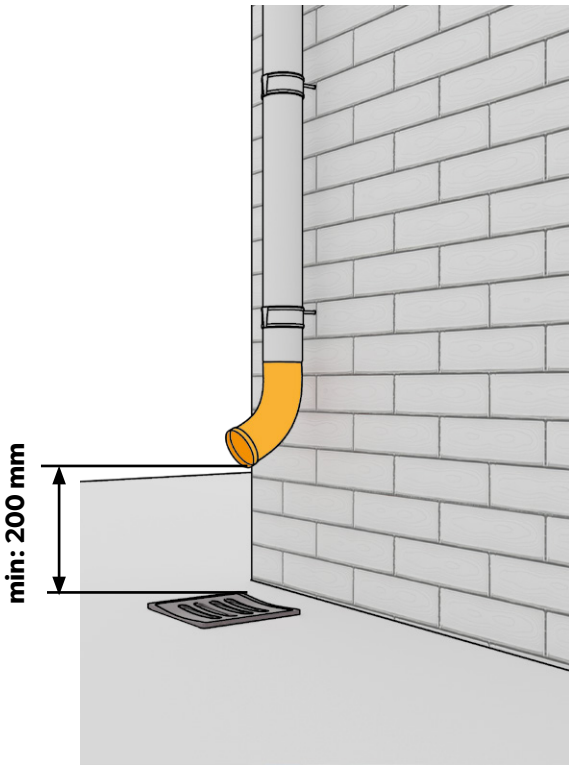

BLACHPROFIL 2® Sp. z o. o.
ul. Nadwiślańska 11/139
30-527 Kraków
NIP: 6762431701

+48 12 415 55 51
centrala@bp2.eu
bp2.eu

Zakłady produkcyjne:
Production Plants:

Grojec, ul. Grojecka 39
32-566 Alwernia k/Krakowa

ul. Budowlanych 10
41-303 Dąbrowa Górnicza

05/2022/**CZ**